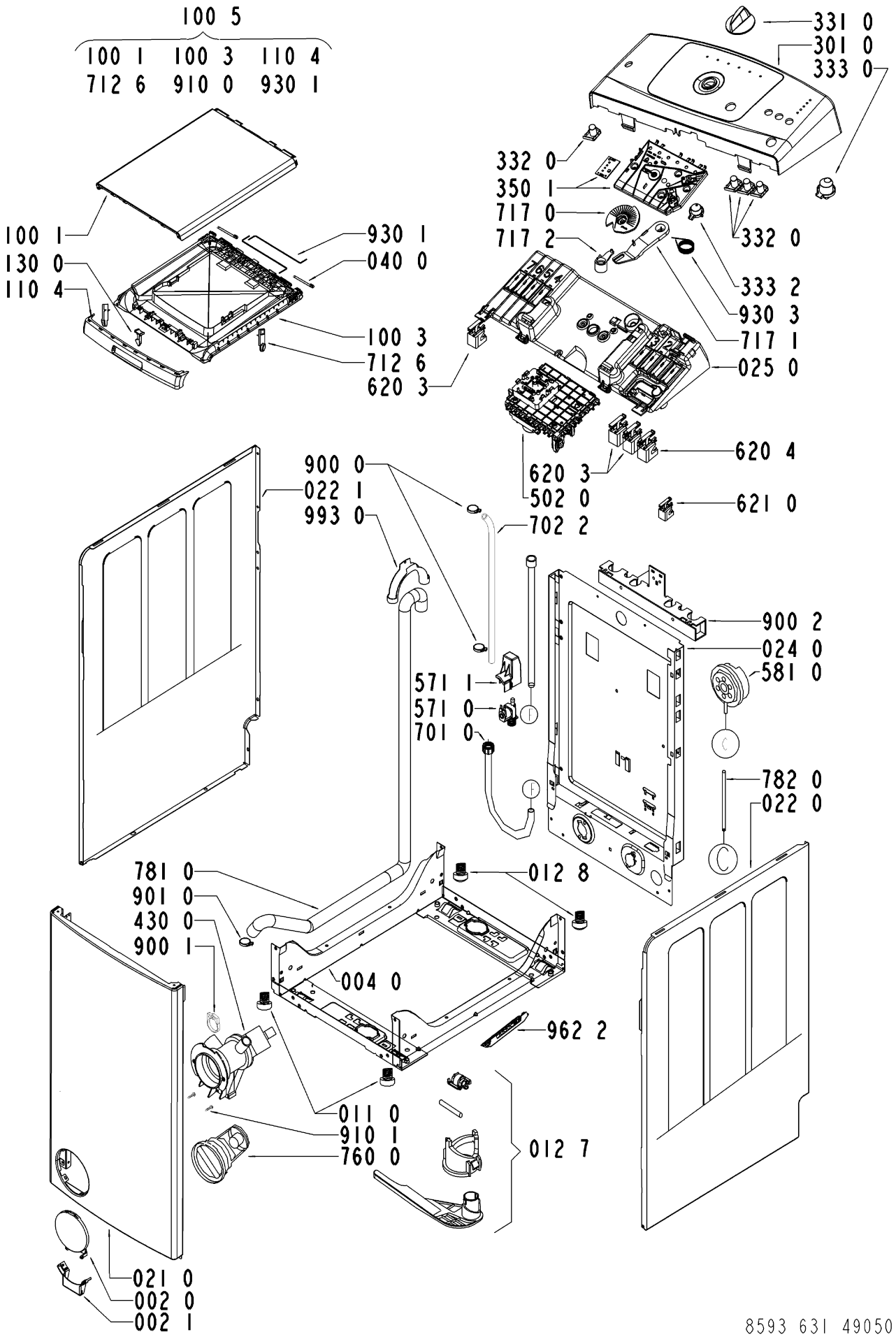

8593 631 49050