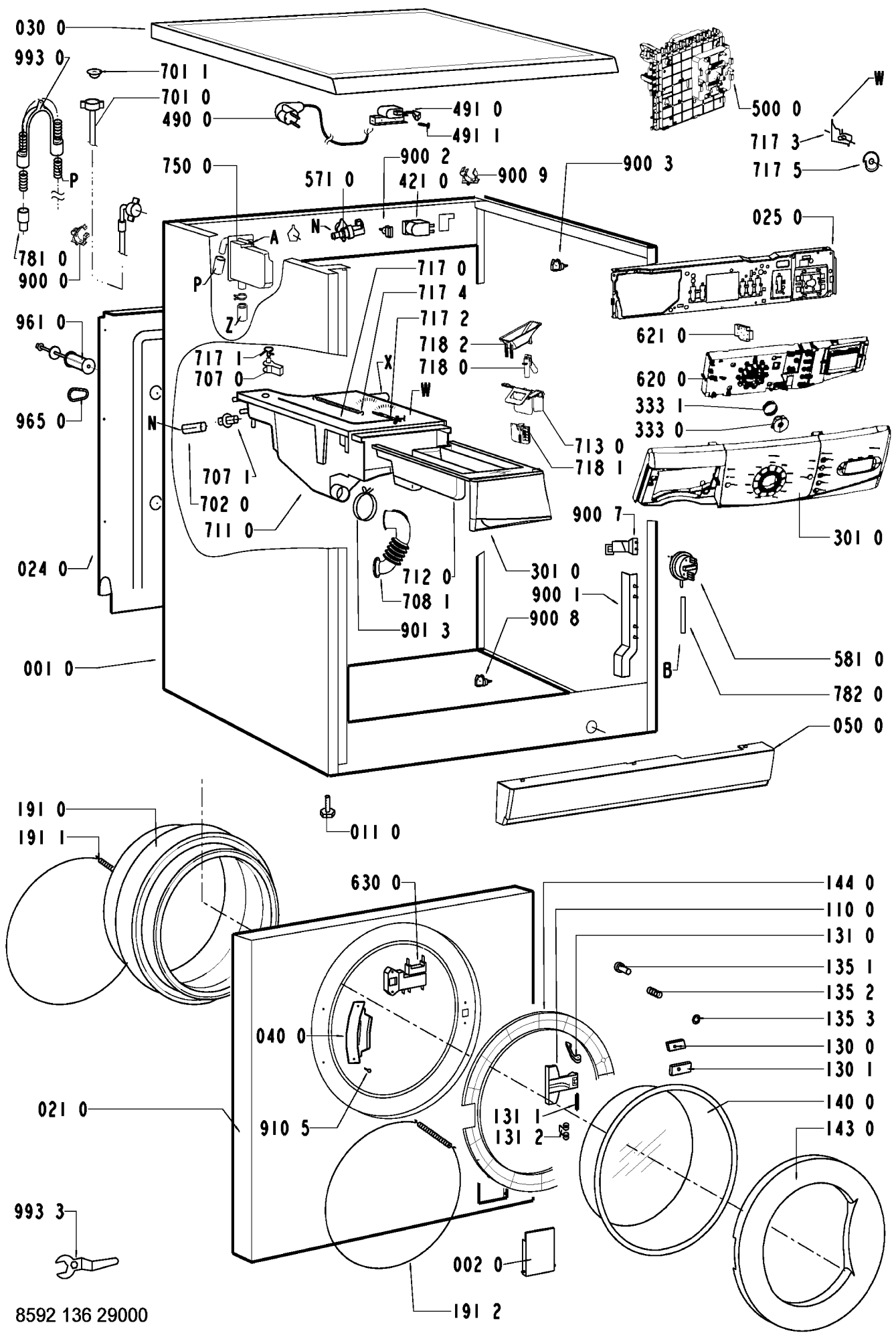
030 0
993 0
701 1
701 0
490 0
491 0
491 1
500 0
W
717 3
717 5
750 0
571 0
900 2
421 0
900 9
900 3
P
A
N
781 0
900 0
025 0
717 0
717 4
717 2
P
Z
961 0
621 0
718 2
717 1
707 0
X
718 0
620 0
W
333 1
965 0
N
333 0
713 0
718 1
707 1
702 0
711 0
900 7
301 0
024 0
712 0
301 0
708 1
900 1
901 3
900 8
581 0
001 0
B
782 0
050 0
011 0
191 0
191 1
630 0
144 0
110 0
131 0
135 1
135 2
135 3
040 0
130 0
130 1
021 0
910 5
131 1
131 2
140 0
143 0
993 3
002 0
191 2
8592 136 29000