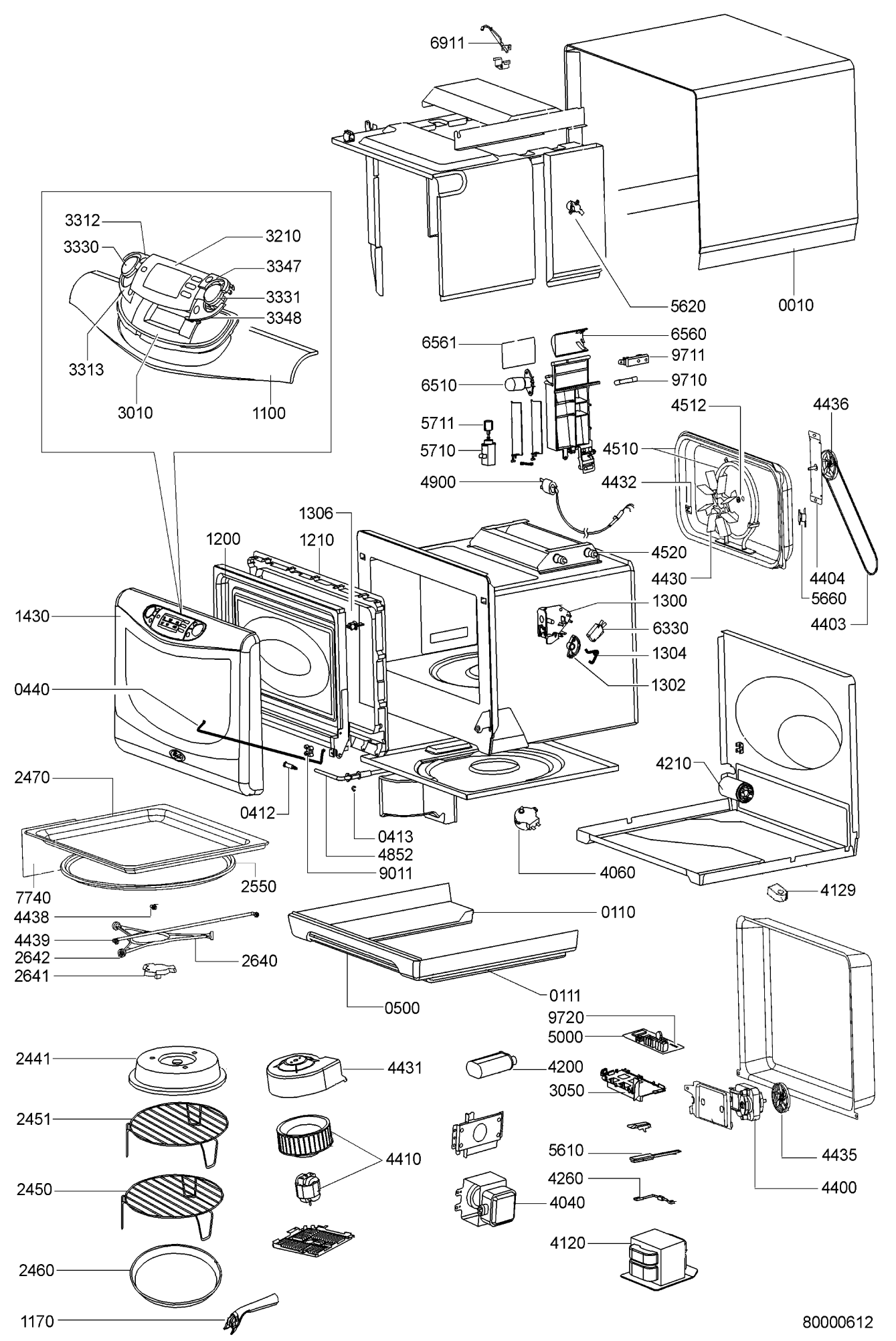
6911
5620
0010
3312
3330
3210
3347
3331
3348
3313
3010
1100
6561
6560
9711
6510
9710
5711
5710
4512
4436
4510
4900
4432
1306
1200
1210
4520
4430
4404
5660
4403
1430
1300
6330
1304
1302
0440
4210
2470
0412
0413
4852
9011
4060
7740
2550
4129
4438
0110
4439
2642
2640
2641
0111
0500
9720
5000
2441
4431
4200
3050
2451
4410
5610
4435
4260
4400
2450
4040
4120
2460
1170
80000612