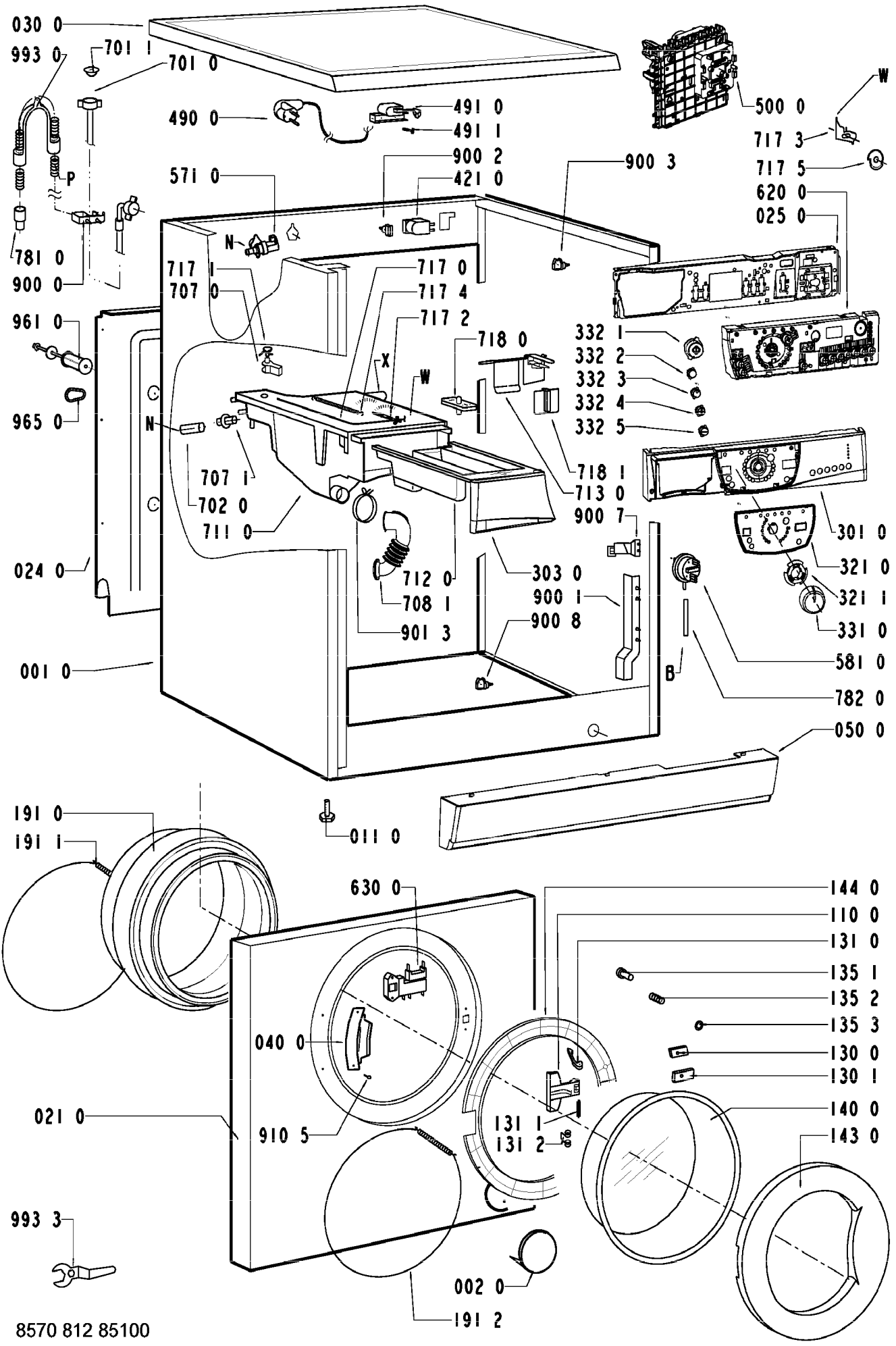

8570 812 85100