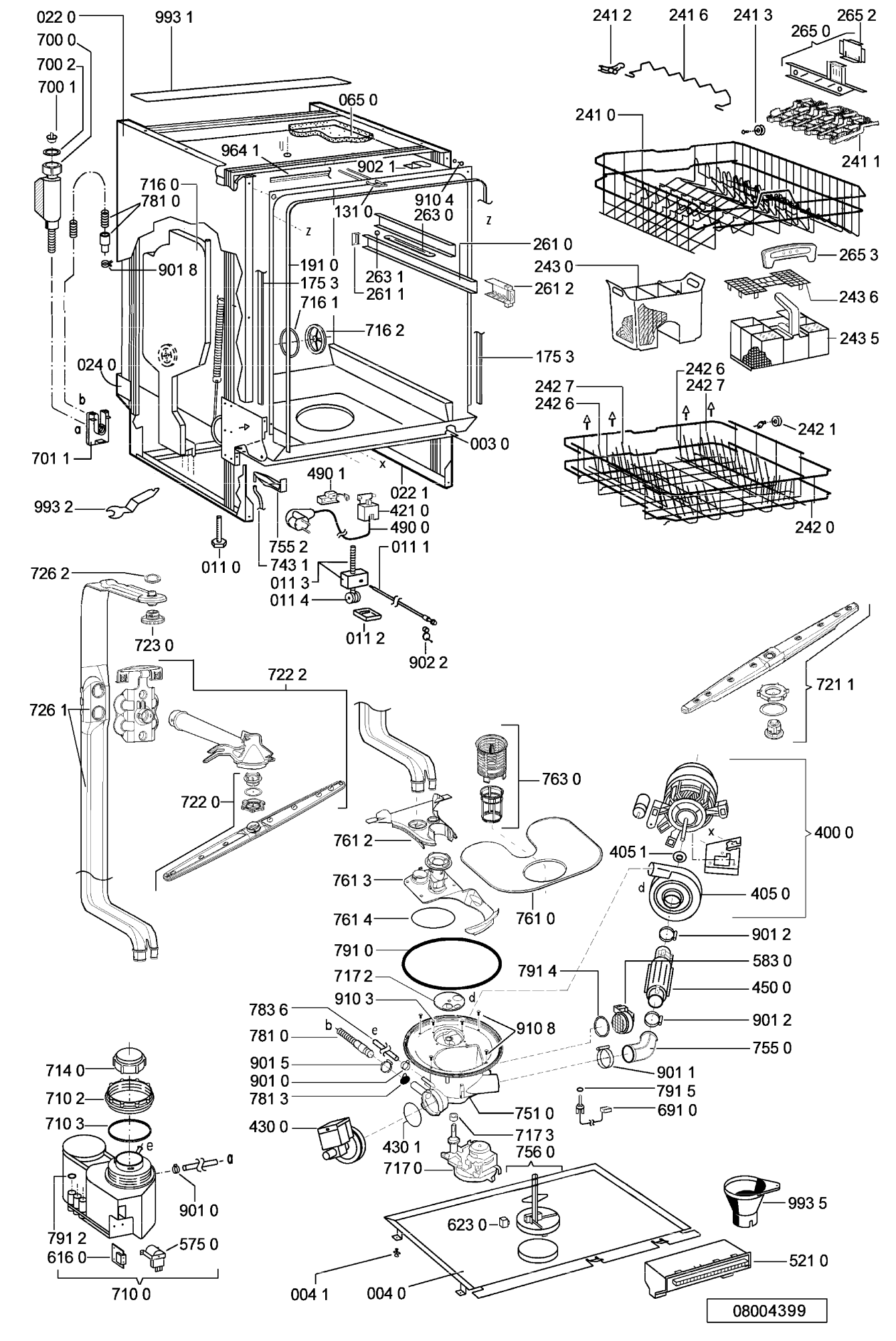
022 0
993 1
700 0
700 2
700 1
065 0
964 1
902 1
716 0
781 0
910 4
131 0
263 0
261 0
901 8
191 0
175 3
263 1
261 1
261 2
716 1
716 2
175 3
024 0
003 0
701 1
490 1
022 1
421 0
490 0
993 2
755 2
011 0
743 1
011 3
011 4
011 1
011 2
902 2
726 2
723 0
722 2
721 1
726 1
722 0
763 0
761 2
761 3
761 4
761 0
400 0
405 1
405 0
901 2
791 0
583 0
791 4
450 0
717 2
910 3
783 6
910 8
781 0
901 2
755 0
901 5
901 0
901 1
781 3
791 5
691 0
751 0
714 0
710 2
710 3
430 0
430 1
717 3
756 0
717 0
901 0
993 5
791 2
575 0
616 0
623 0
521 0
710 0
004 1
004 0
08004399