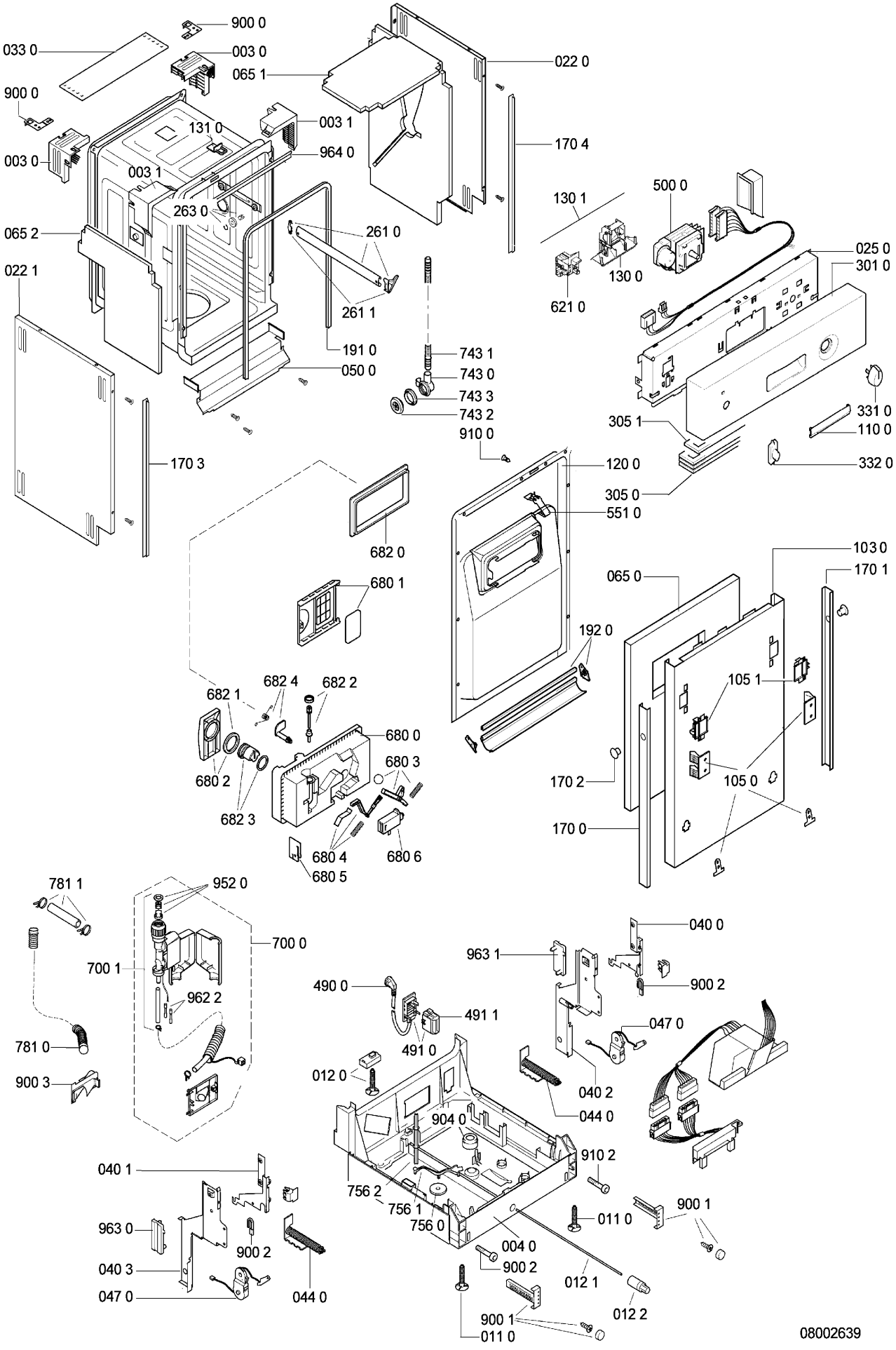
900 0
033 0
003 0
065 1
022 0
900 0
003 1
131 0
964 0
170 4
003 0
003 1
263 0
065 2
261 0
261 1
022 1
191 0
050 0
743 1
743 0
743 3
743 2
130 1
500 0
130 0
621 0
025 0
301 0
331 0
110 0
305 1
332 0
910 0
120 0
305 0
551 0
170 3
682 0
680 1
103 0
065 0
170 1
192 0
105 1
682 4
682 2
682 1
680 0
680 3
680 2
682 3
170 2
105 0
170 0
680 4
680 6
680 5
781 1
952 0
700 0
700 1
962 2
781 0
900 3
040 0
963 1
900 2
490 0
491 1
047 0
491 0
012 0
040 2
044 0
904 0
910 2
040 1
756 2
756 1
756 0
900 1
963 0
011 0
004 0
900 2
900 2
040 3
012 1
047 0
044 0
012 2
900 1
011 0
08002639