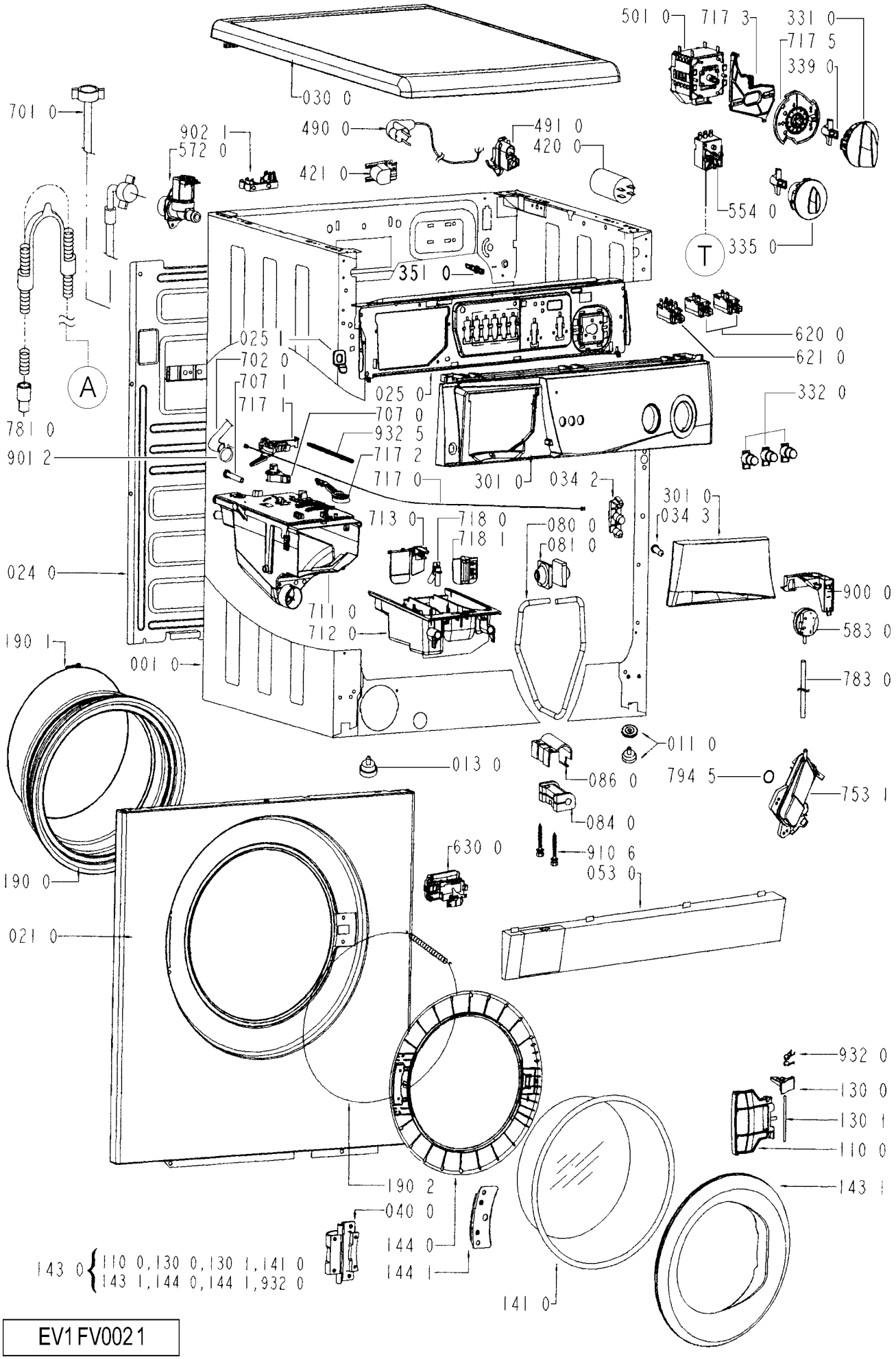
501 0
717 3
331 0
717 5
339 0
030 0
701 0
902 1
572 0
490 0
491 0
420 0
421 0
554 0
T
335 0
351 0
620 0
621 0
025 1
702 0
707 1
717 1
A
781 0
901 2
025 0
707 0
932 5
717 2
717 0
332 0
301 0
034 2
301 0
034 3
713 0
718 0
718 1
080 0
081 0
024 0
711 0
712 0
900 0
583 0
190 1
001 0
783 0
011 0
013 0
086 0
794 5
753 1
084 0
630 0
910 6
053 0
190 0
021 0
932 0
130 0
130 1
110 0
190 2
143 1
040 0
144 0
144 1
143 0 { 110 0, 130 0, 130 1, 141 0
143 1, 144 0, 144 1, 932 0
141 0

EV1FV0021