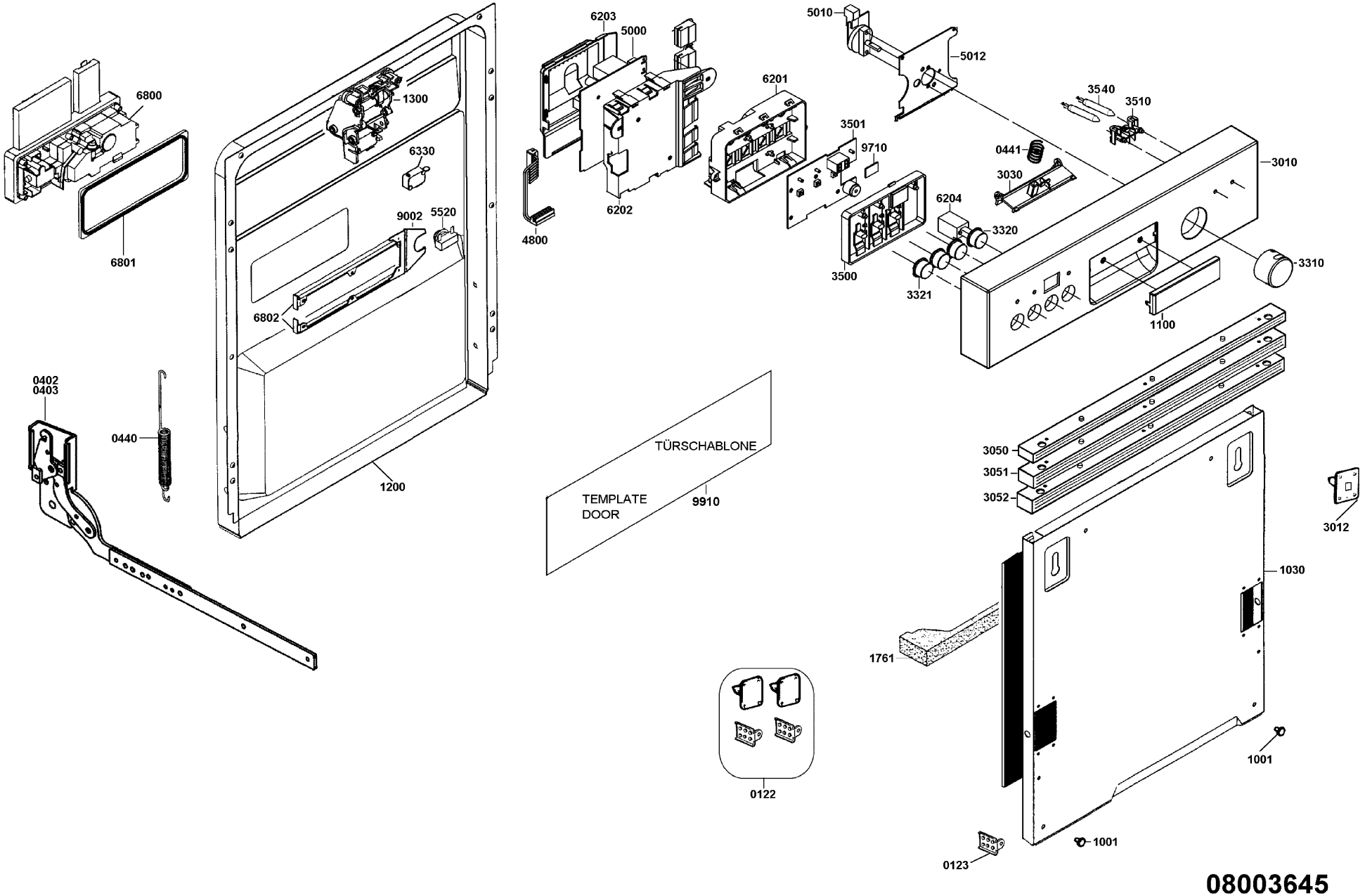
6800
6801
1300
6330
9002
5520
6802
1200
0402
0403
0440
6203
5000
6202
4800
6201
5010
5012
3501
9710
0441
3540
3510
3030
3010
6204
3320
3500
3321
3310
1100
TÜRSCHABLONE
TEMPLATE
DOOR
9910
3050
3051
3052
3012
1030
1761
0122
1001
0123
1001

08003645