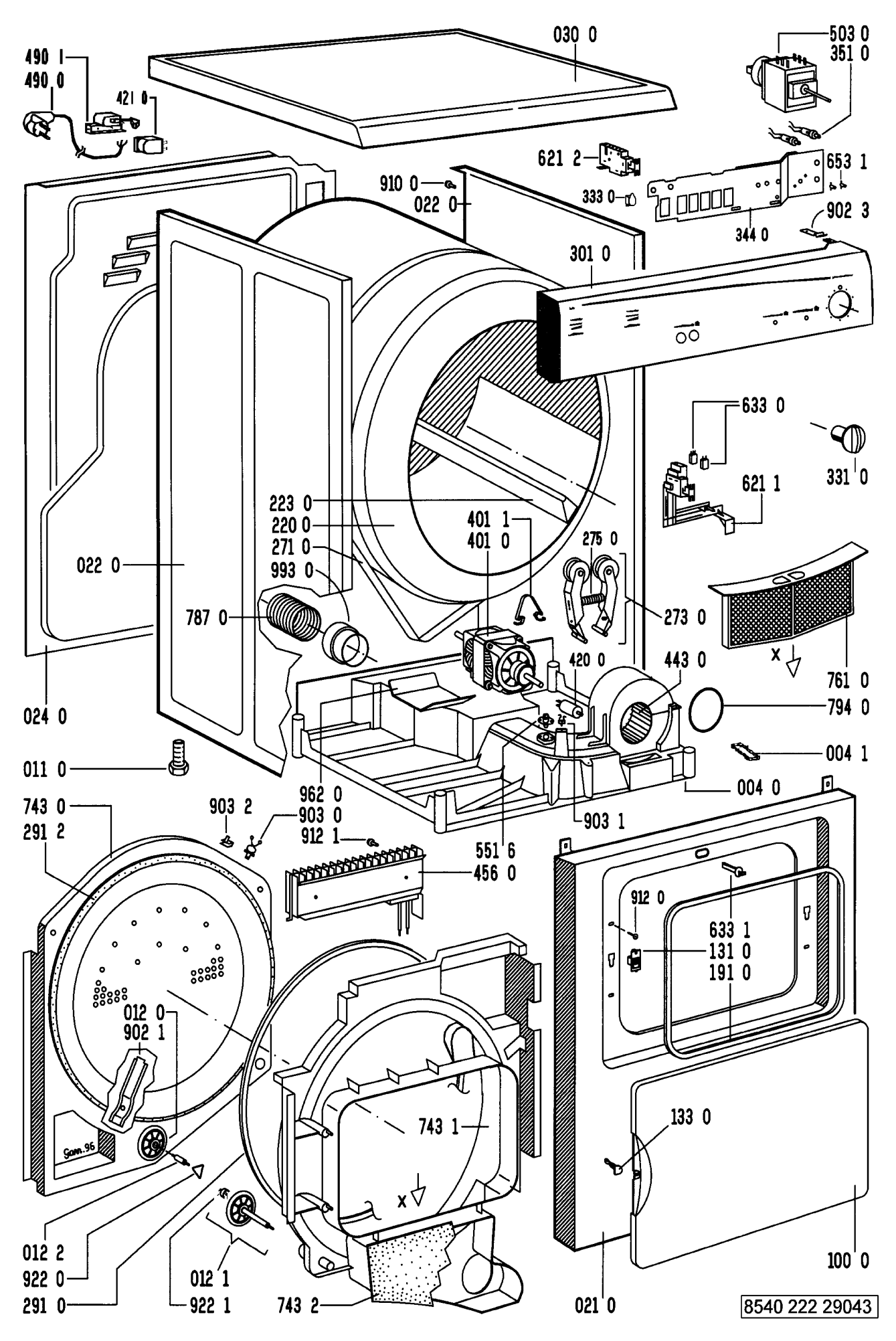
030 0
503 0
351 0
490 1
490 0
421 0
621 2
653 1
910 0
022 0
333 0
344 0
902 3
301 0
633 0
331 0
621 1
223 0
220 0
271 0
993 0
401 1
401 0
275 0
022 0
787 0
273 0
420 0
443 0
761 0
794 0
024 0
004 1
011 0
004 0
903 1
962 0
903 2
903 0
912 1
743 0
291 2
551 6
456 0
912 0
633 1
131 0
191 0
012 0
902 1
743 1
133 0
012 2
922 0
291 0
012 1
922 1
743 2
021 0
100 0
8540 222 29043