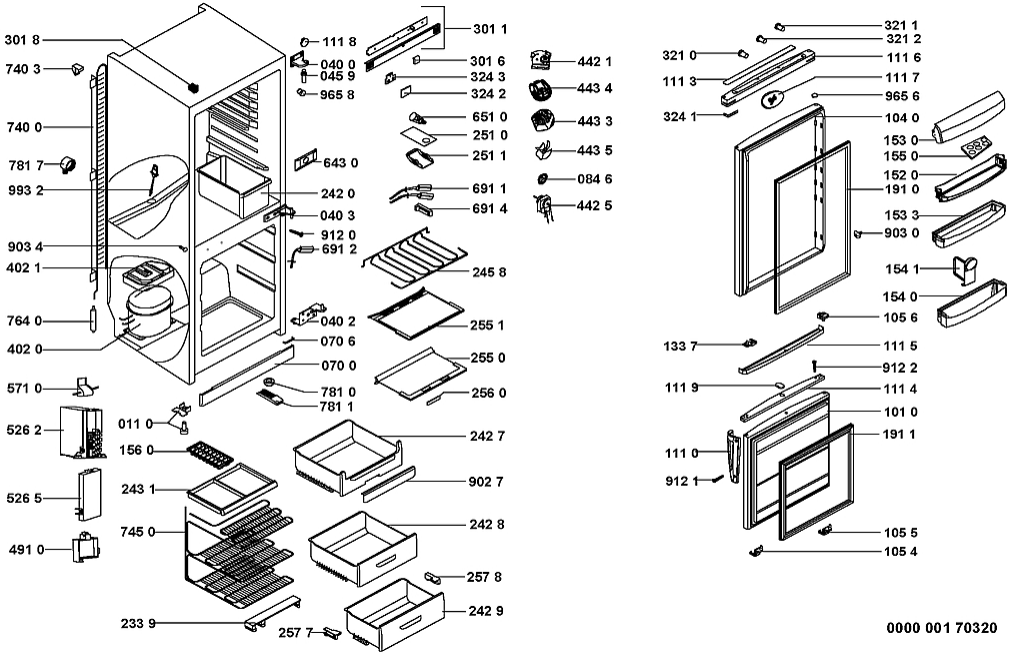
301 8
740 3
740 0
781 7
993 2
903 4
402 1
764 0
402 0
571 0
526 2
526 5
491 0
111 8
040 0
045 9
965 8
643 0
242 0
040 3
912 0
691 2
040 2
070 6
070 0
781 0
781 1
011 0
156 0
243 1
745 0
233 9
257 7
301 1
301 6
324 3
324 2
651 0
251 0
251 1
691 1
691 4
245 8
255 1
255 0
256 0
242 7
902 7
242 8
257 8
242 9
442 1
443 4
443 3
443 5
084 6
442 5
321 1
321 2
321 0
111 6
111 3
111 7
965 6
324 1
104 0
153 0
155 0
152 0
191 0
153 3
903 0
154 1
154 0
105 6
133 7
111 5
912 2
111 9
111 4
101 0
191 1
111 0
912 1
105 5
105 4
0000 001 70320