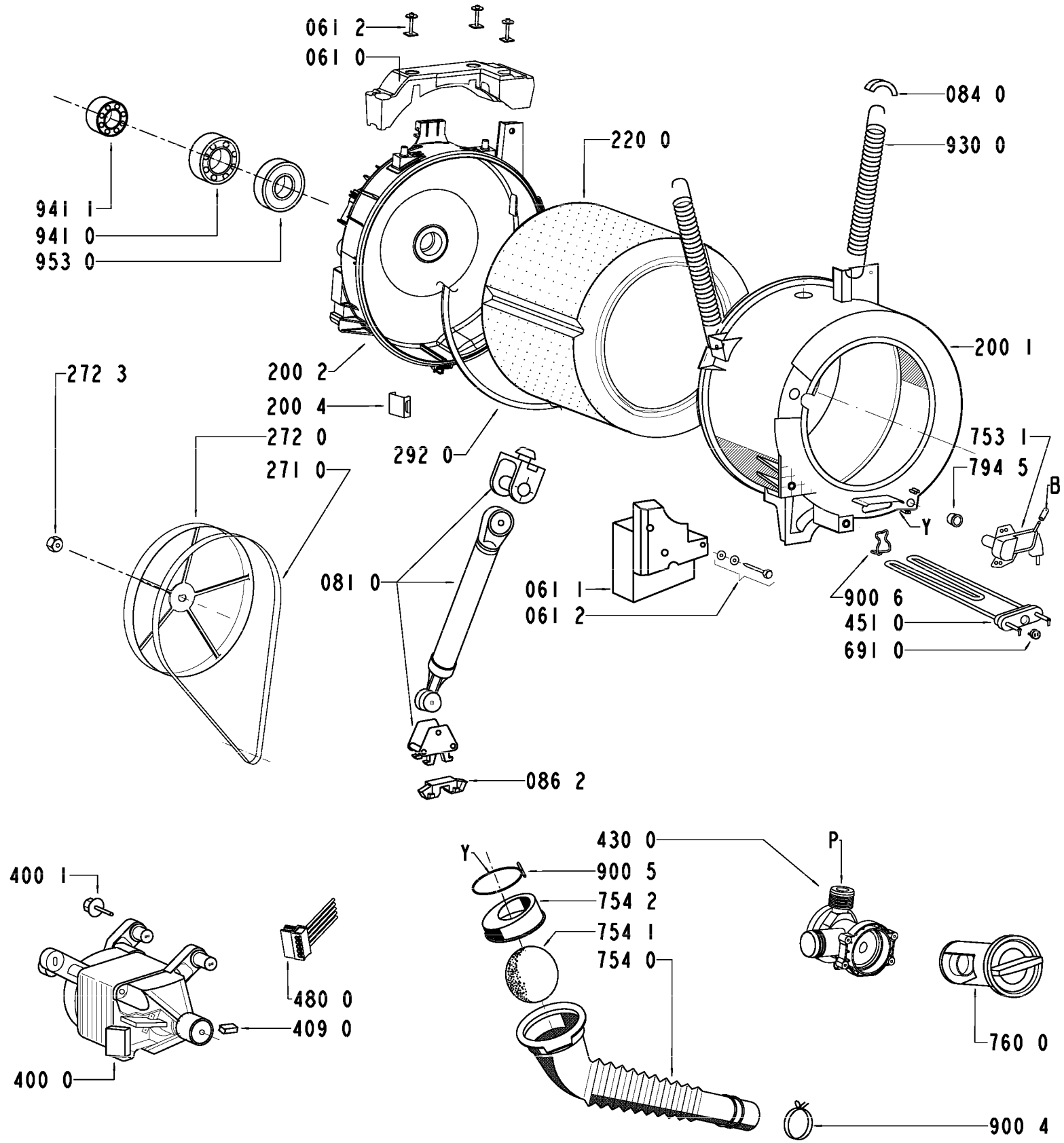
061 2
061 0
084 0
930 0
220 0
941 1
941 0
953 0
200 1
272 3
200 2
200 4
272 0
292 0
753 1
794 5
B
271 0
Y
081 0
061 1
061 2
900 6
451 0
691 0
086 2
430 0
P
Y
400 1
900 5
754 2
754 1
754 0
480 0
409 0
760 0
400 0
900 4