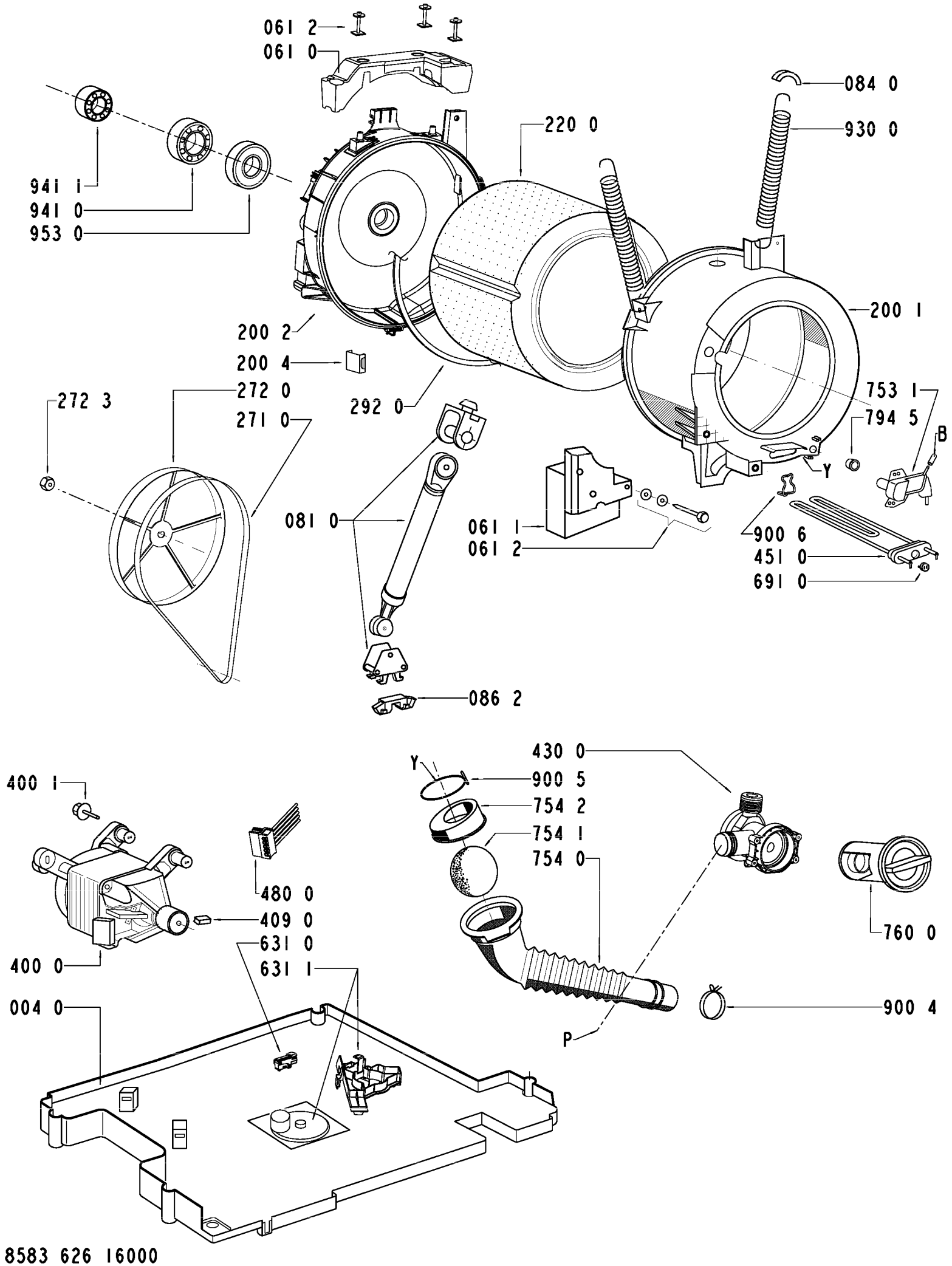

8583 626 16000