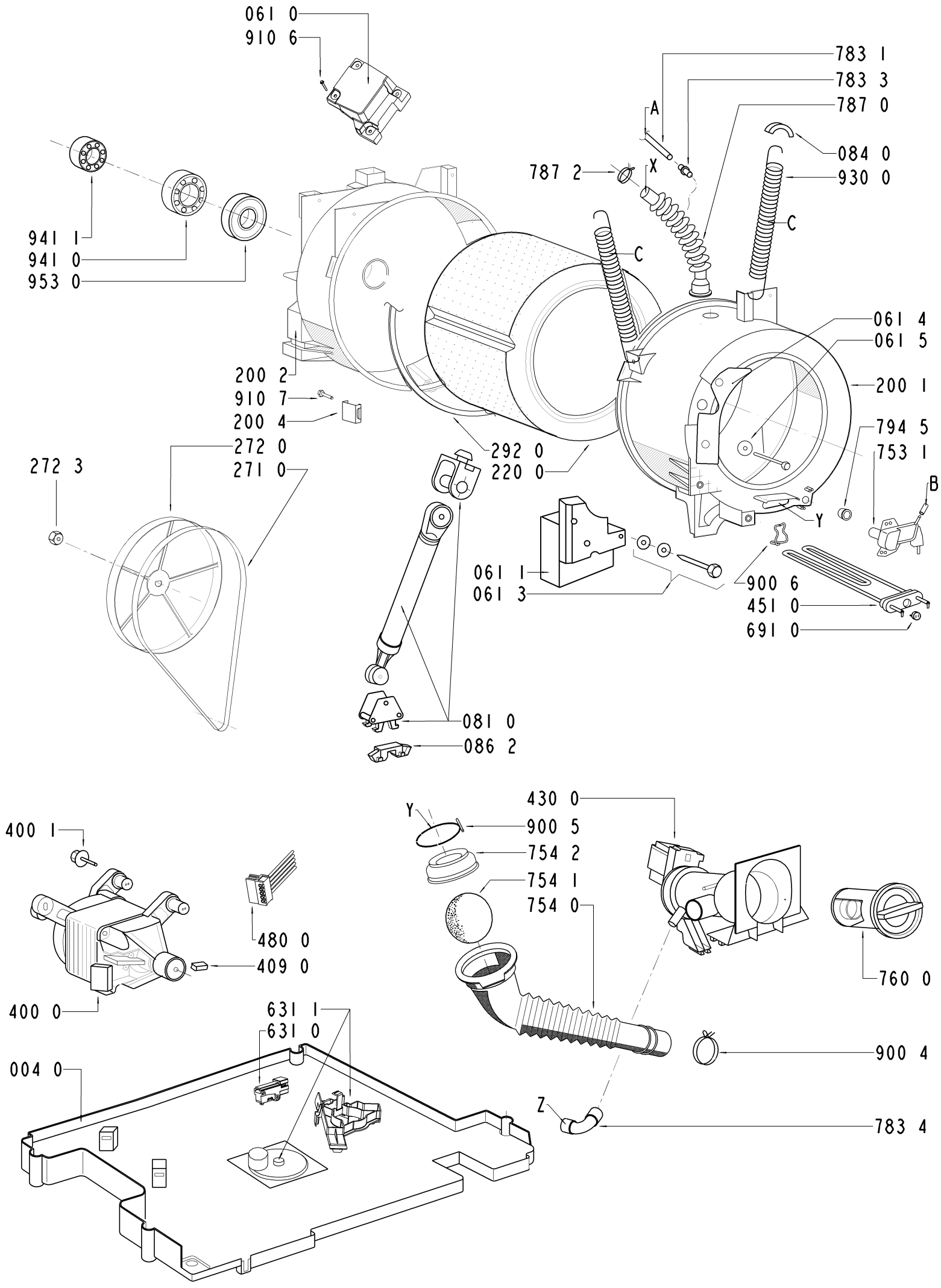

8554 883 03002