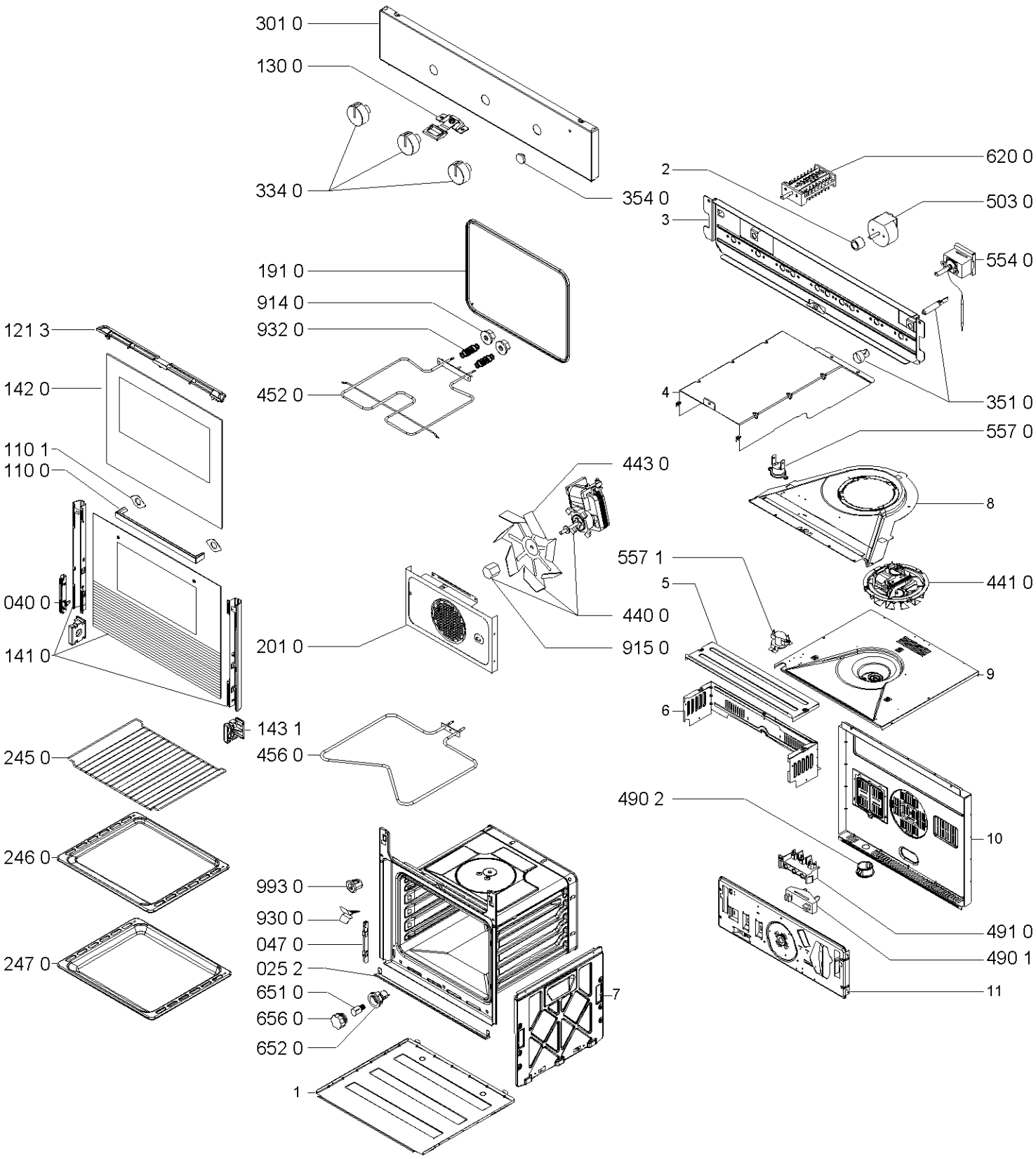

0000 006 02310