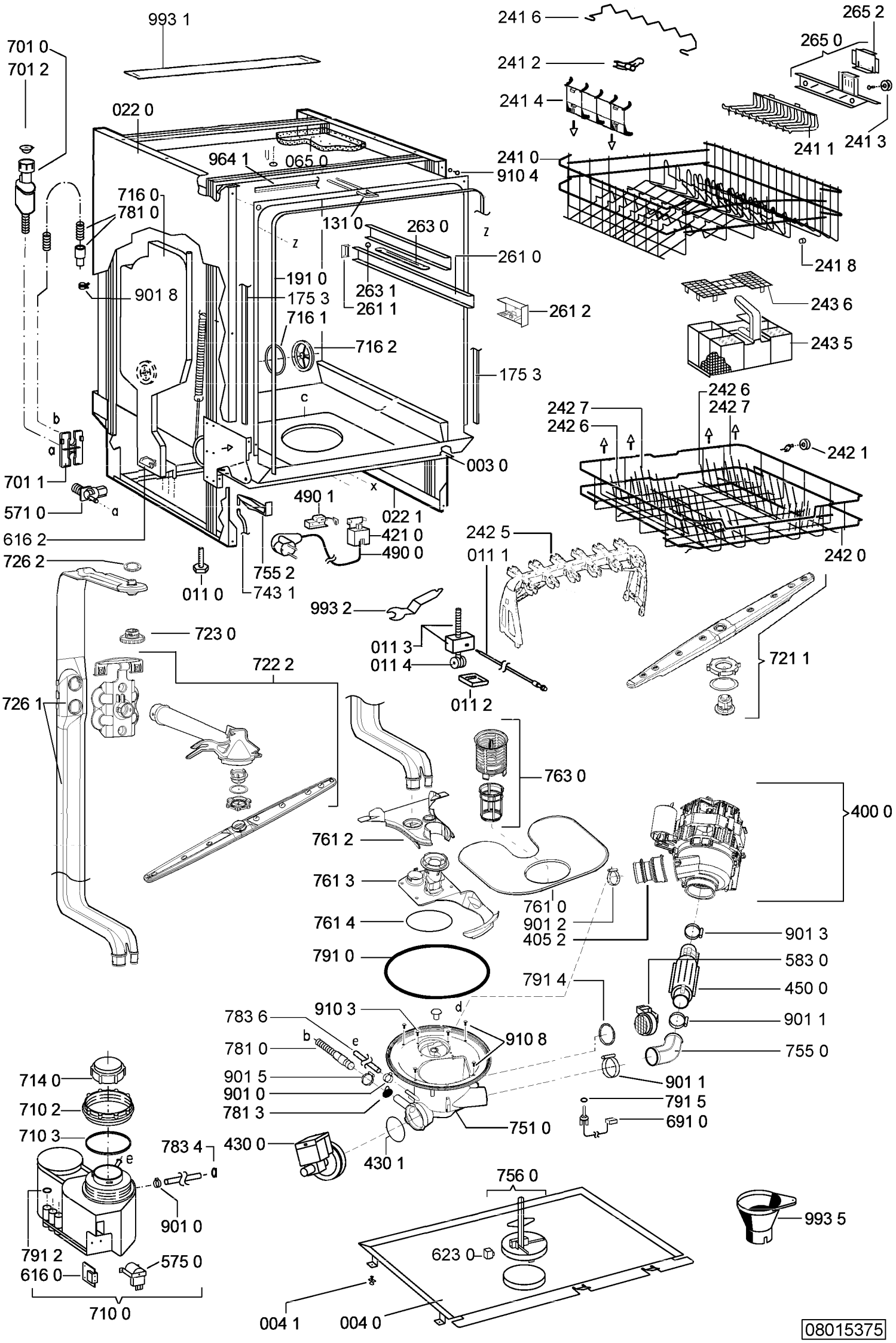
993 1
701 0
701 2
022 0
964 1
065 0
716 0
781 0
131 0
263 0
261 0
191 0
175 3
263 1
261 1
901 8
716 1
716 2
175 3
c
b
a
701 1
571 0
a
616 2
726 2
003 0
490 1
022 1
421 0
490 0
755 2
743 1
011 0
241 6
241 2
241 4
265 2
265 0
241 1
241 3
241 0
910 4
241 8
243 6
243 5
261 2
242 6
242 7
242 7
242 6
242 1
242 0
242 5
011 1
993 2
011 3
011 4
011 2
723 0
722 2
721 1
726 1
763 0
400 0
761 2
761 3
761 0
901 2
405 2
761 4
791 0
901 3
583 0
450 0
791 4
901 1
755 0
910 3
783 6
781 0
910 8
901 5
901 0
781 3
901 1
791 5
691 0
751 0
714 0
710 2
710 3
783 4
430 0
430 1
901 0
791 2
616 0
575 0
710 0
756 0
623 0
993 5
004 1
004 0
08015375