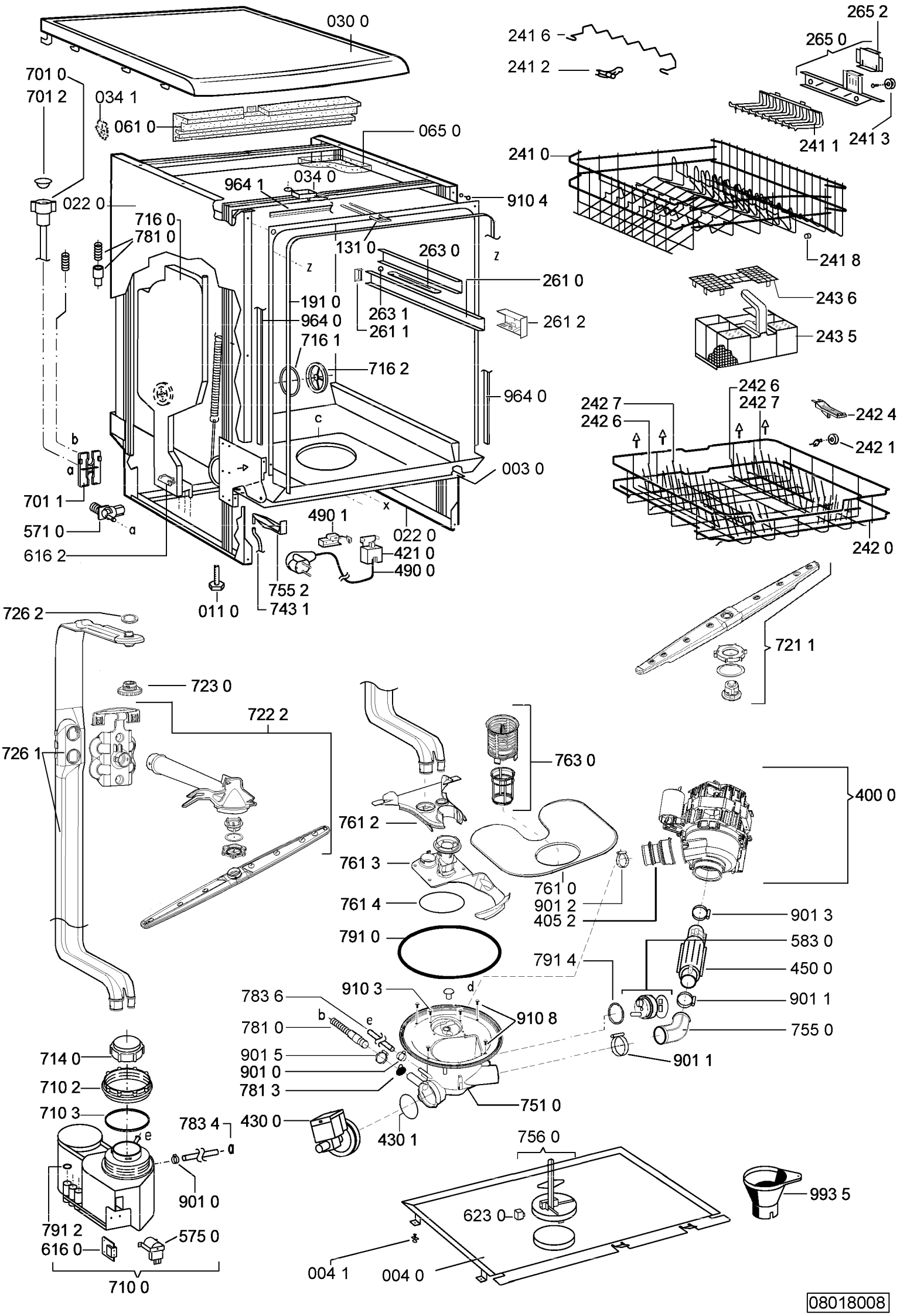
030 0
241 6
241 2
265 2
265 0
241 3
241 1
701 0
701 2
034 1
061 0
065 0
241 0
964 1
034 0
910 4
022 0
716 0
781 0
131 0
263 0
241 8
261 0
243 6
191 0
263 1
261 1
964 0
261 2
243 5
716 1
716 2
964 0
242 6
242 7
242 7
242 6
242 4
242 1
003 0
701 1
571 0
490 1
022 0
421 0
490 0
616 2
755 2
743 1
011 0
242 0
726 2
721 1
723 0
722 2
726 1
763 0
400 0
761 2
761 3
761 0
901 2
405 2
761 4
901 3
791 0
583 0
791 4
450 0
910 3
783 6
910 8
901 1
781 0
755 0
901 5
901 1
901 0
781 3
751 0
714 0
710 2
710 3
783 4
430 0
430 1
756 0
901 0
993 5
623 0
791 2
616 0
575 0
004 1
004 0
710 0
08018008