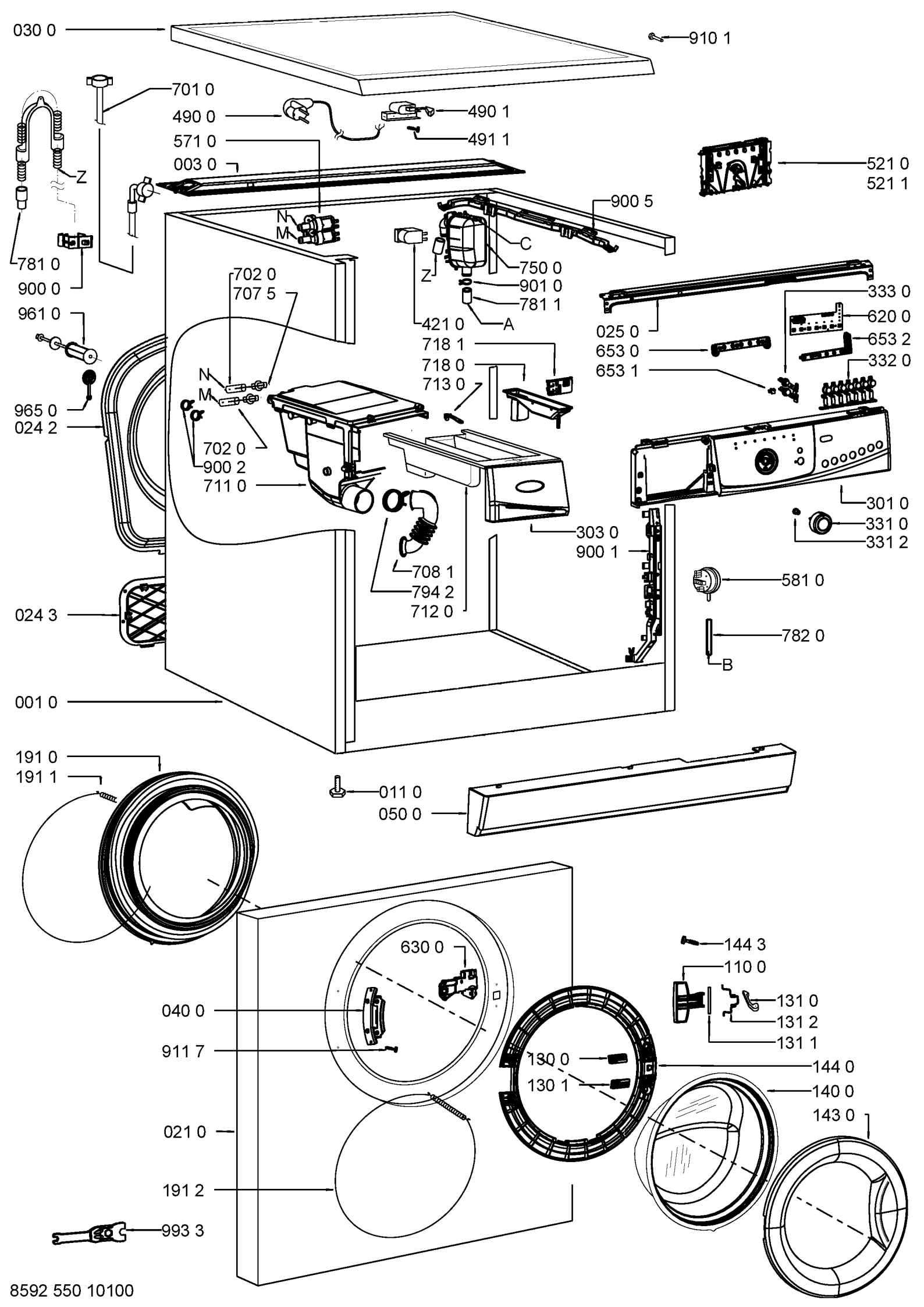
030 0
910 1
701 0
490 0
490 1
571 0
491 1
003 0
521 0
521 1
Z
900 5
N
M
C
781 0
750 0
900 0
Z
901 0
702 0
707 5
781 1
333 0
961 0
421 0
A
620 0
025 0
653 2
718 1
653 0
718 0
332 0
653 1
713 0
965 0
024 2
702 0
900 2
711 0
301 0
331 0
331 2
303 0
900 1
708 1
581 0
794 2
024 3
712 0
782 0
B
001 0
191 0
191 1
011 0
050 0
630 0
144 3
110 0
040 0
131 0
131 2
911 7
131 1
130 0
144 0
130 1
140 0
143 0
021 0
191 2
993 3
8592 550 10100