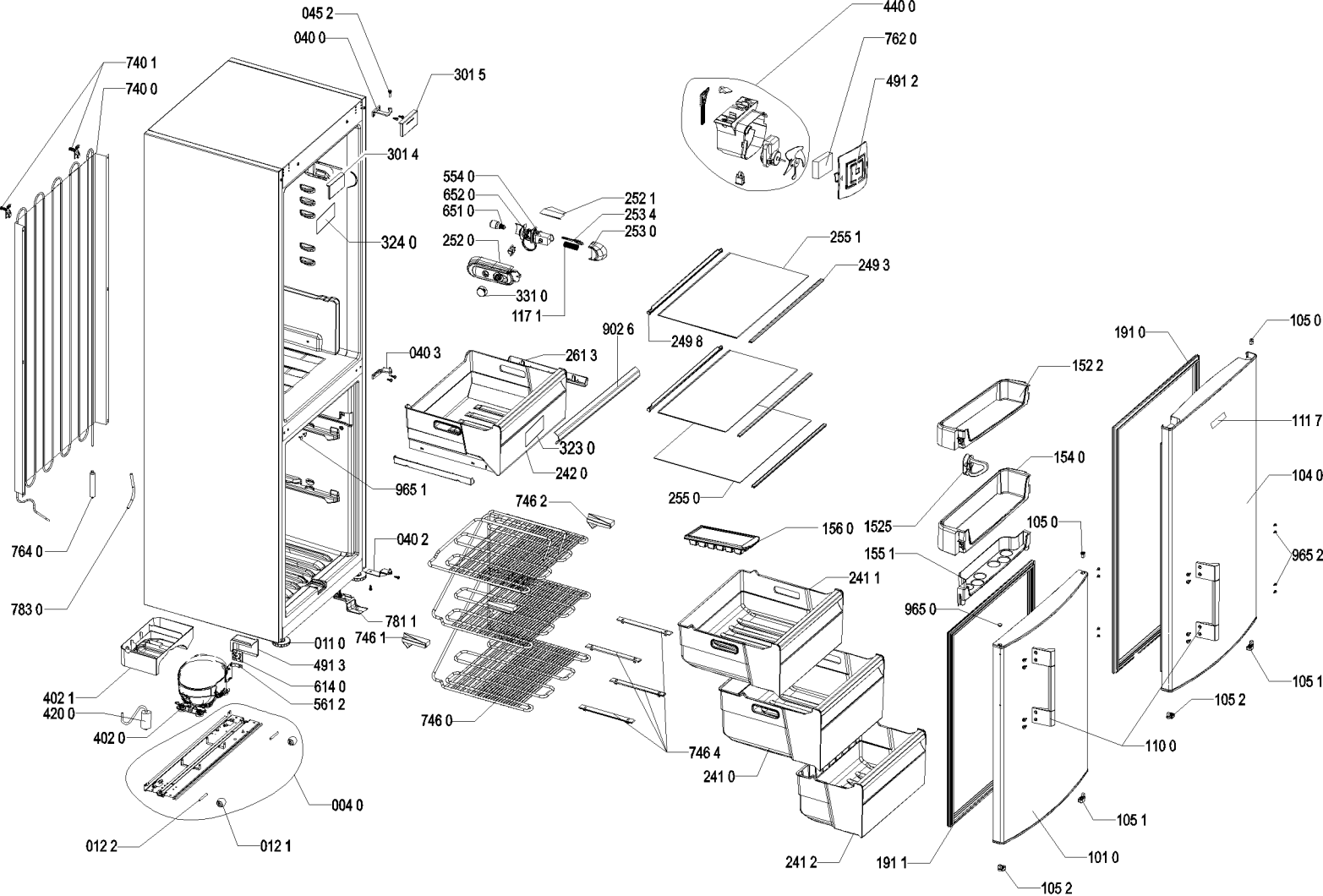

4000 104 09264