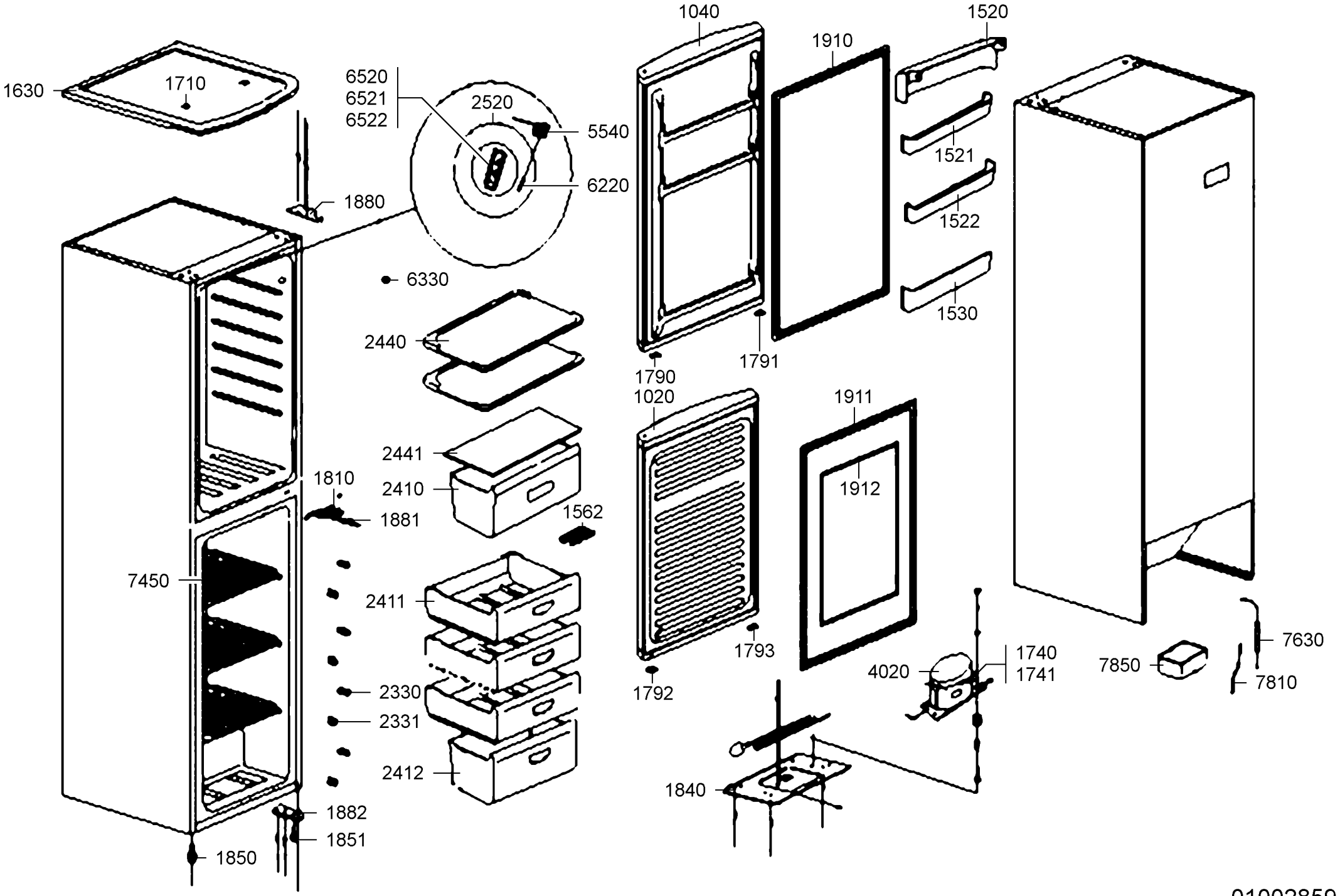
1630
1710
6520
6521
6522
2520
5540
6220
1880
6330
2440
2441
2410
1810
1881
1562
7450
2411
2330
2331
2412
1882
1851
1850
1040
1910
1520
1521
1522
1530
1790
1791
1020
1911
1912
1793
1792
1740
1741
4020
1840
7850
7630
7810
01002859