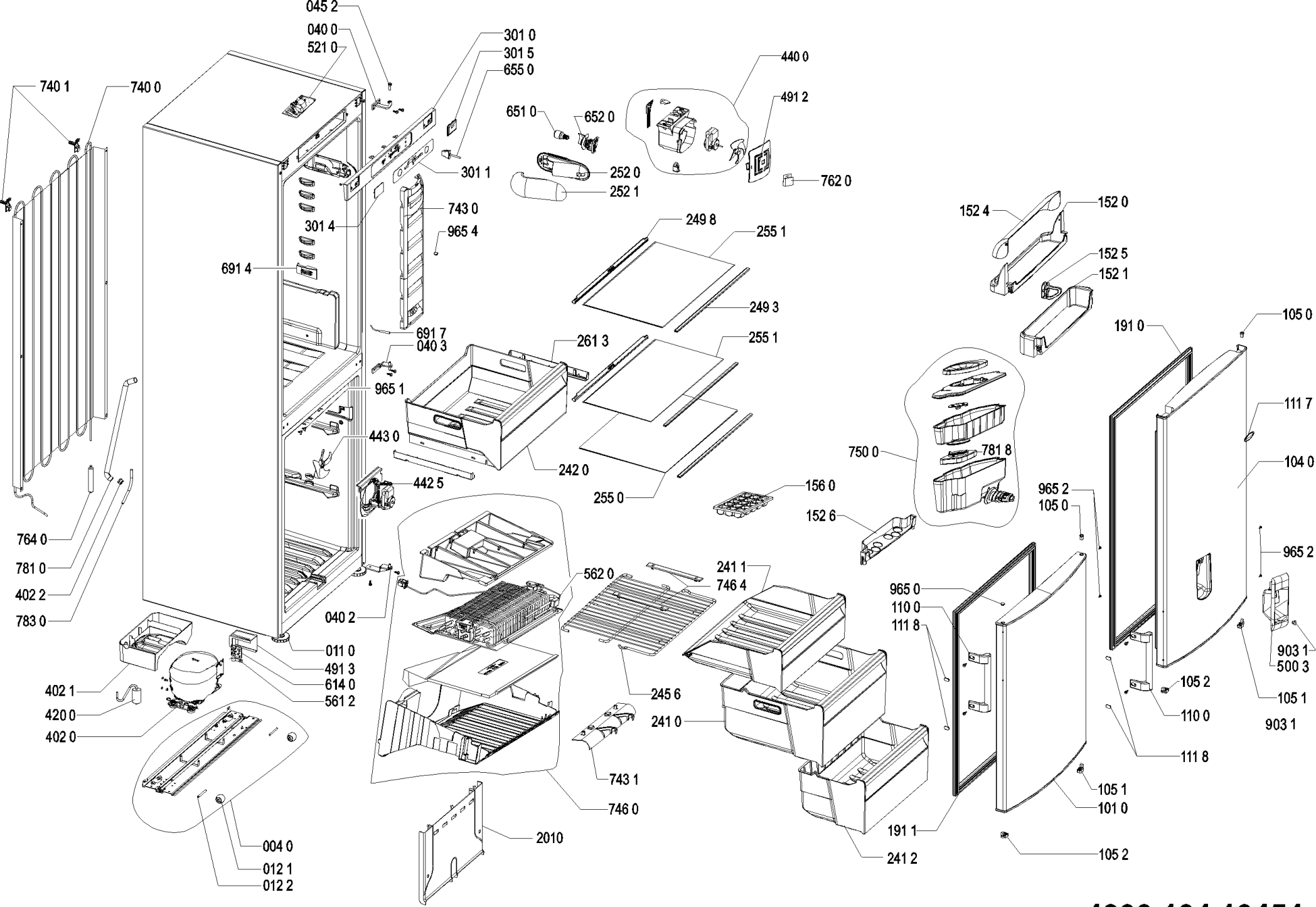

4000 104 10454