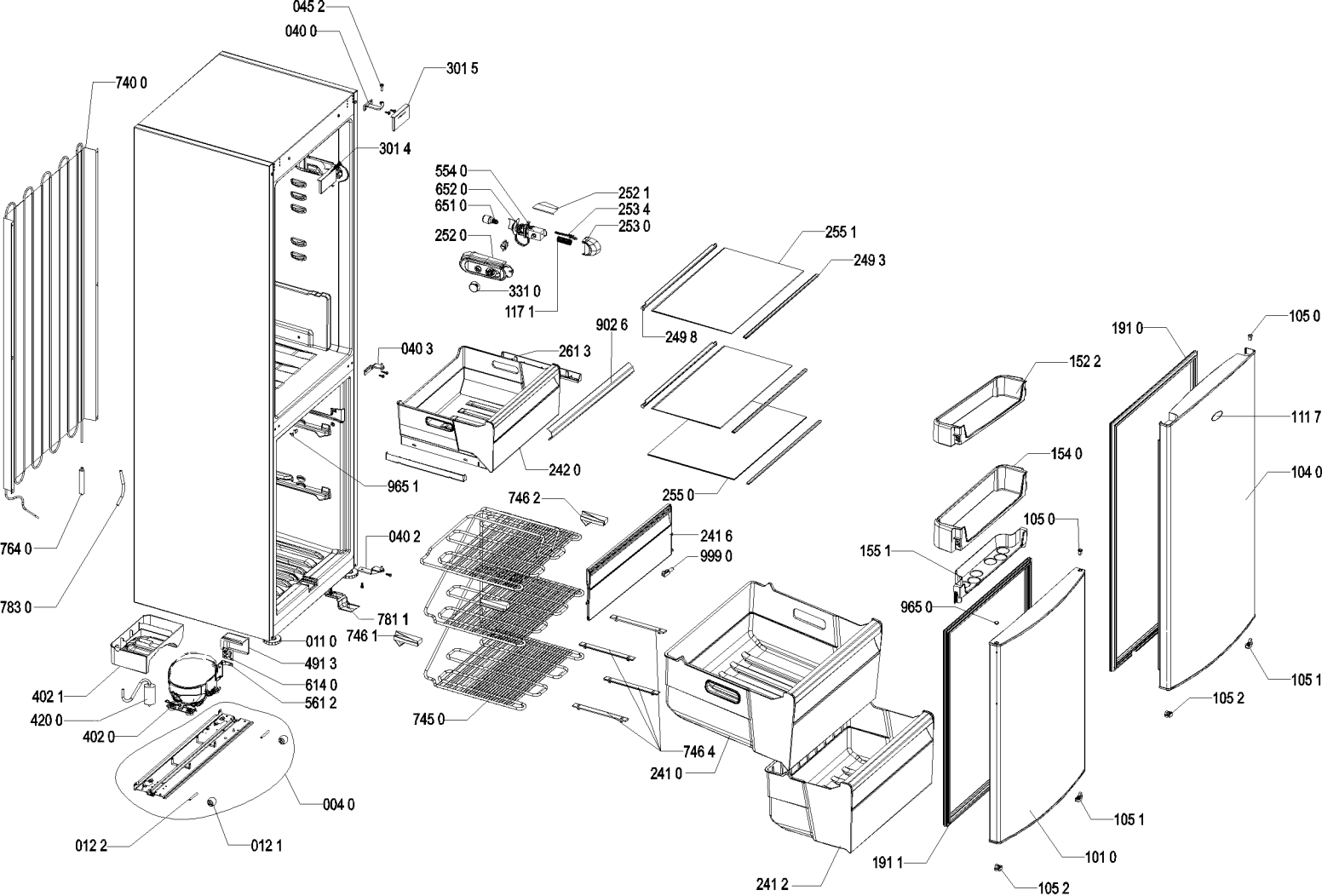

4000 104 86124