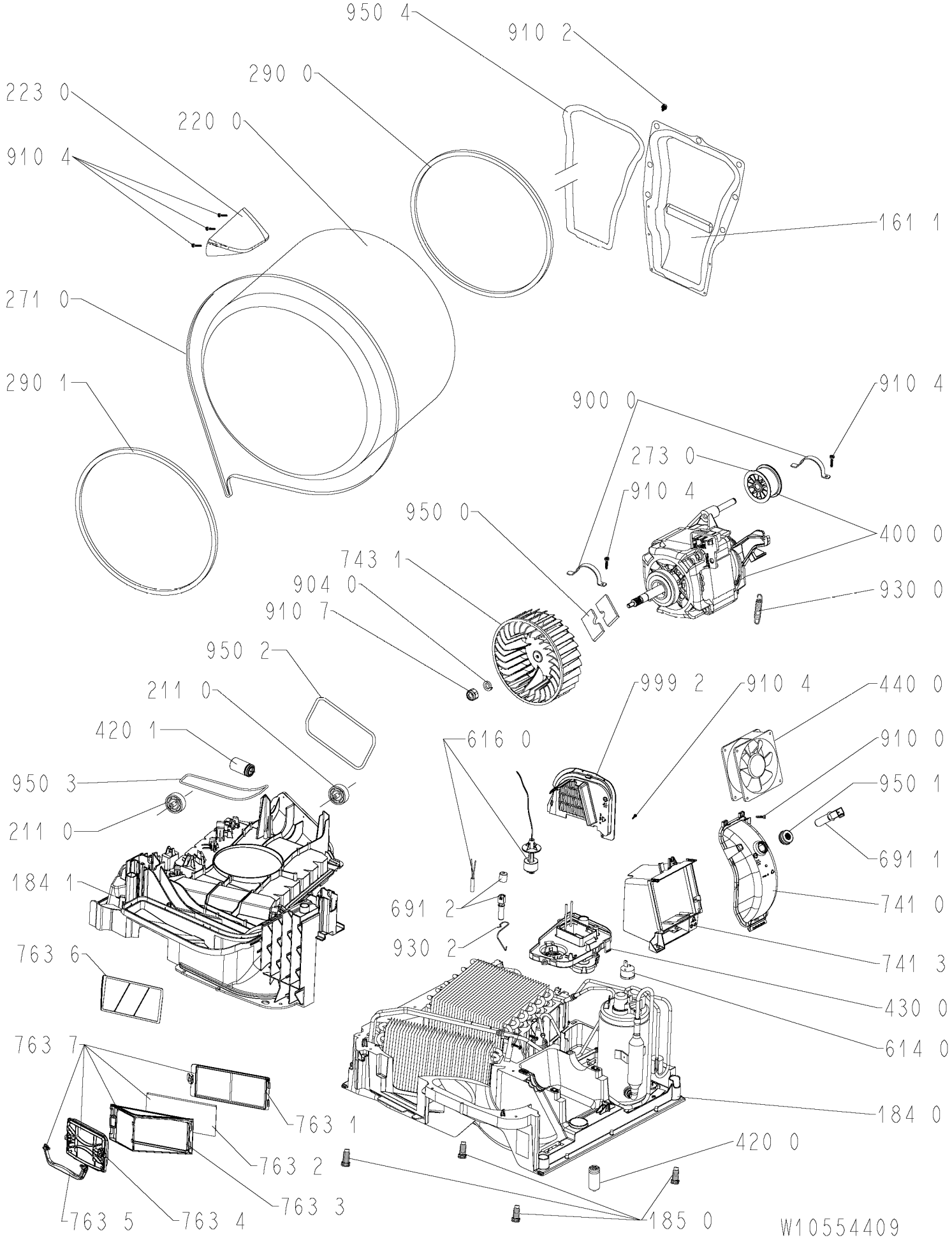
950 4
910 2
290 0
223 0
220 0
910 4
161 1
271 0
290 1
910 4
900 0
273 0
910 4
950 0
400 0
743 1
904 0
930 0
910 7
950 2
999 2
910 4
440 0
211 0
420 1
616 0
910 0
950 3
950 1
211 0
691 1
184 1
741 0
691 2
930 2
741 3
763 6
430 0
614 0
763 7
184 0
763 1
420 0
763 2
763 3
763 5
763 4
185 0
W10554409