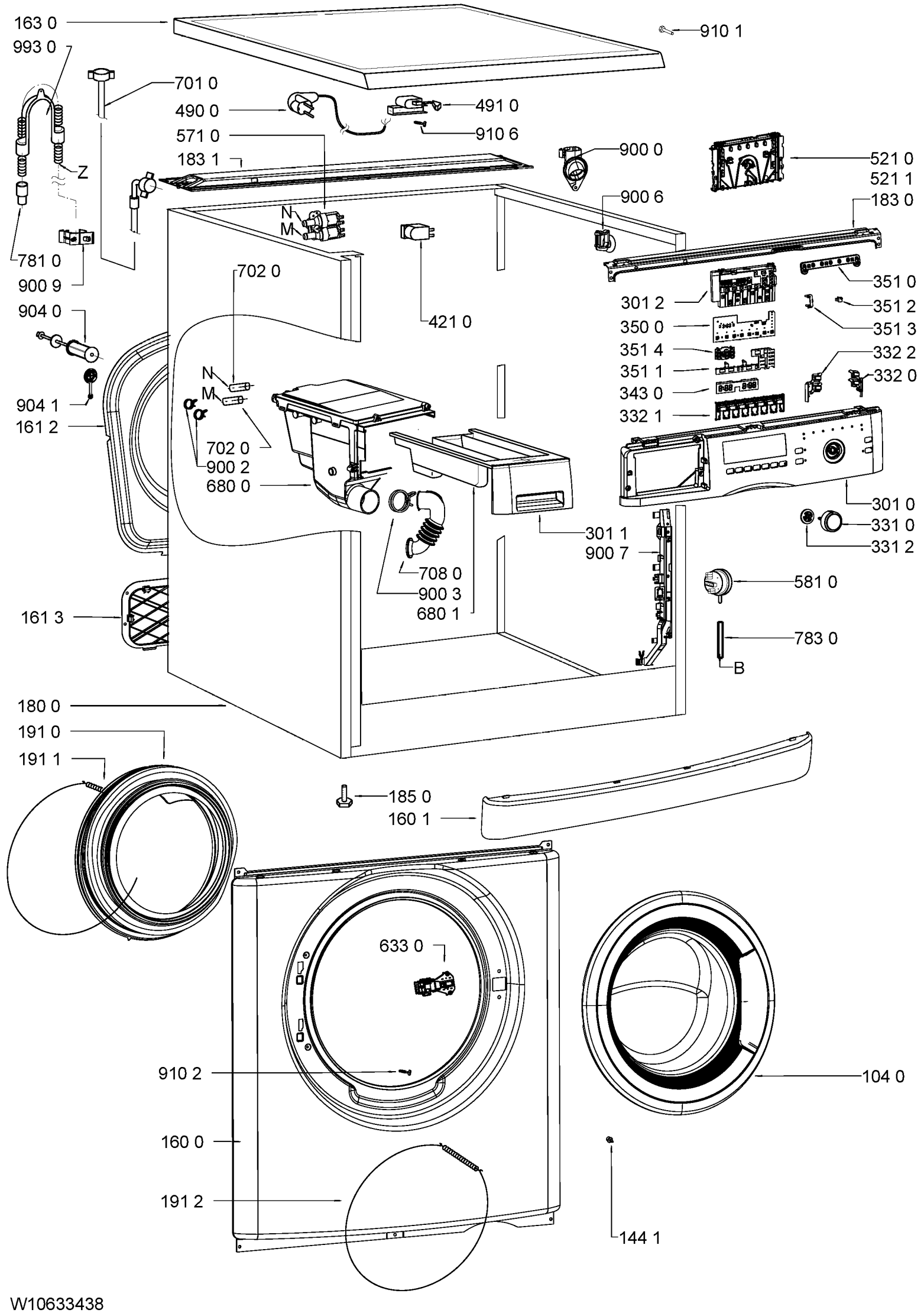
163 0
910 1
993 0
701 0
490 0
491 0
571 0
910 6
183 1
900 0
521 0
521 1
900 6
183 0
Z
N
M
781 0
900 9
702 0
421 0
351 0
301 2
351 2
904 0
350 0
351 3
351 4
332 2
351 1
332 0
343 0
332 1
904 1
161 2
N
M
702 0
900 2
680 0
301 0
331 0
331 2
301 1
900 7
708 0
900 3
680 1
581 0
161 3
783 0
B
180 0
191 0
191 1
185 0
160 1
633 0
910 2
104 0
160 0
191 2
144 1

W10633438