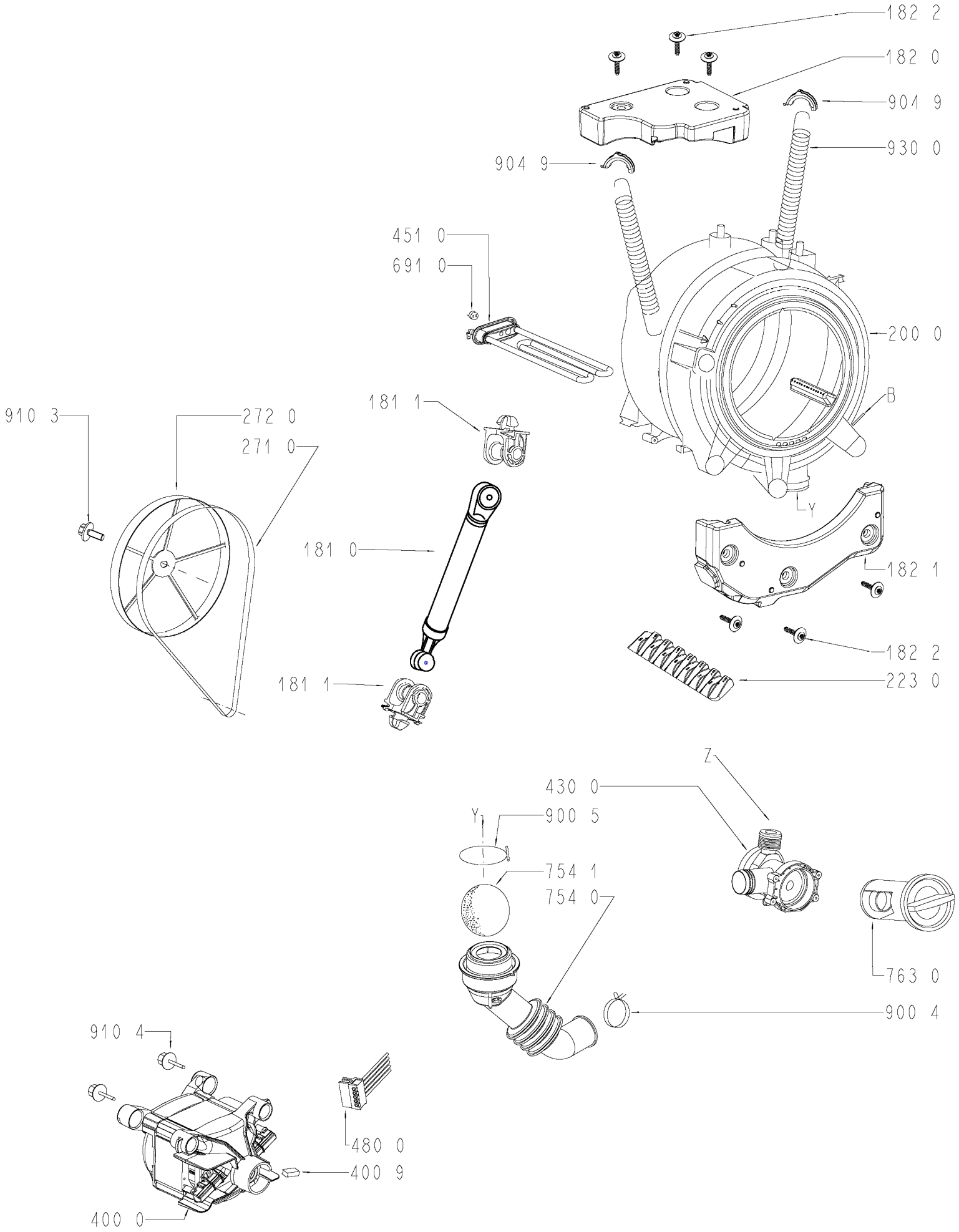
182 2
182 0
901 9
930 0
904 9
451 0
691 0
200 0
B
181 1
910 3
272 0
271 0
Y
181 0
182 1
182 2
223 0
181 1
Z
430 0
Y
900 5
754 1
754 0
763 0
900 4
910 4
480 0
400 9
400 0

W 10761556