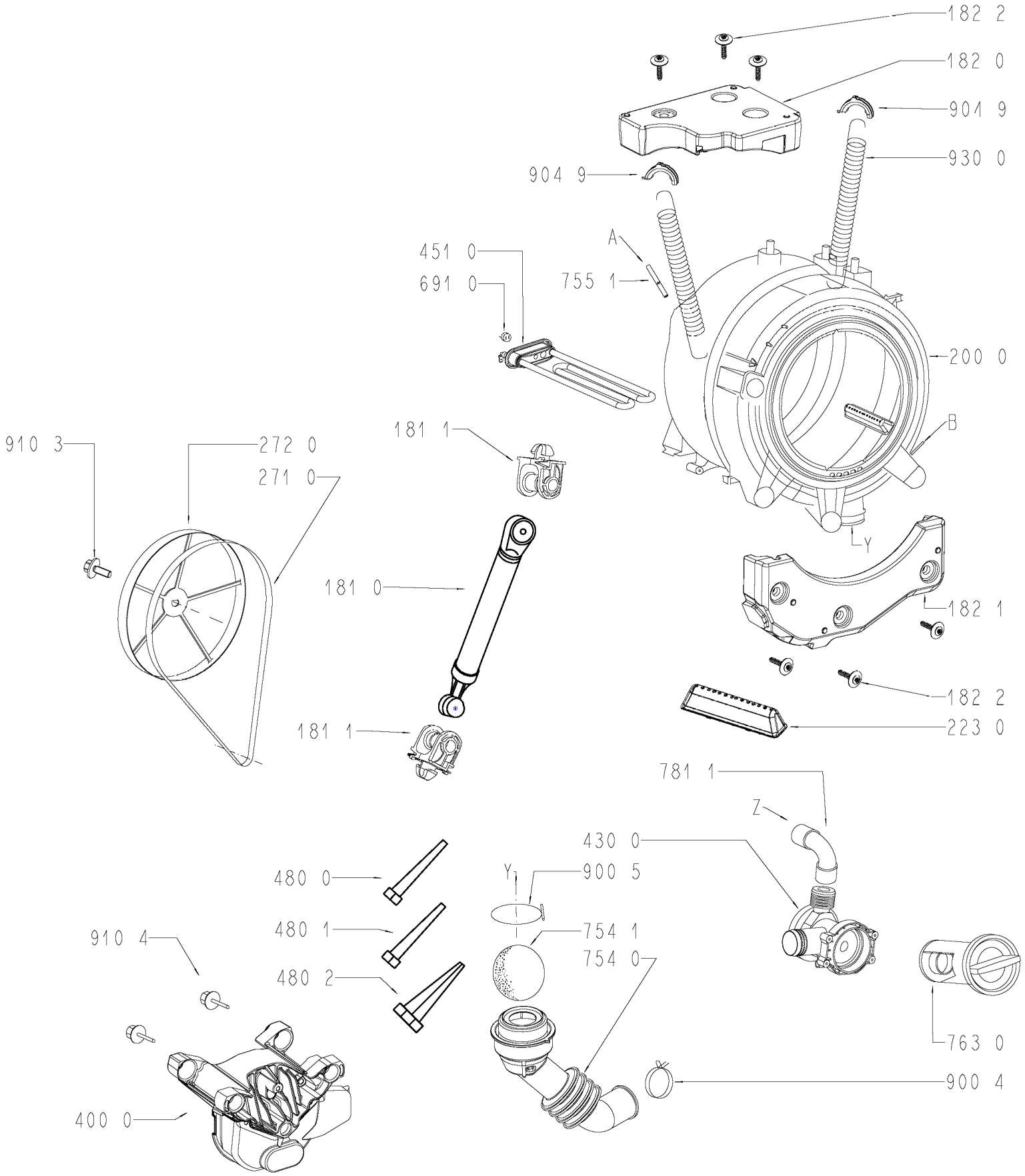
182 2
182 0
901 9
930 0
904 9
A
451 0
755 1
691 0
200 0
B
910 3
272 0
271 0
181 1
Y
181 0
182 1
182 2
223 0
181 1
781 1
Z
430 0
480 0
Y
900 5
480 1
754 1
910 4
754 0
480 2
763 0
900 4
400 0