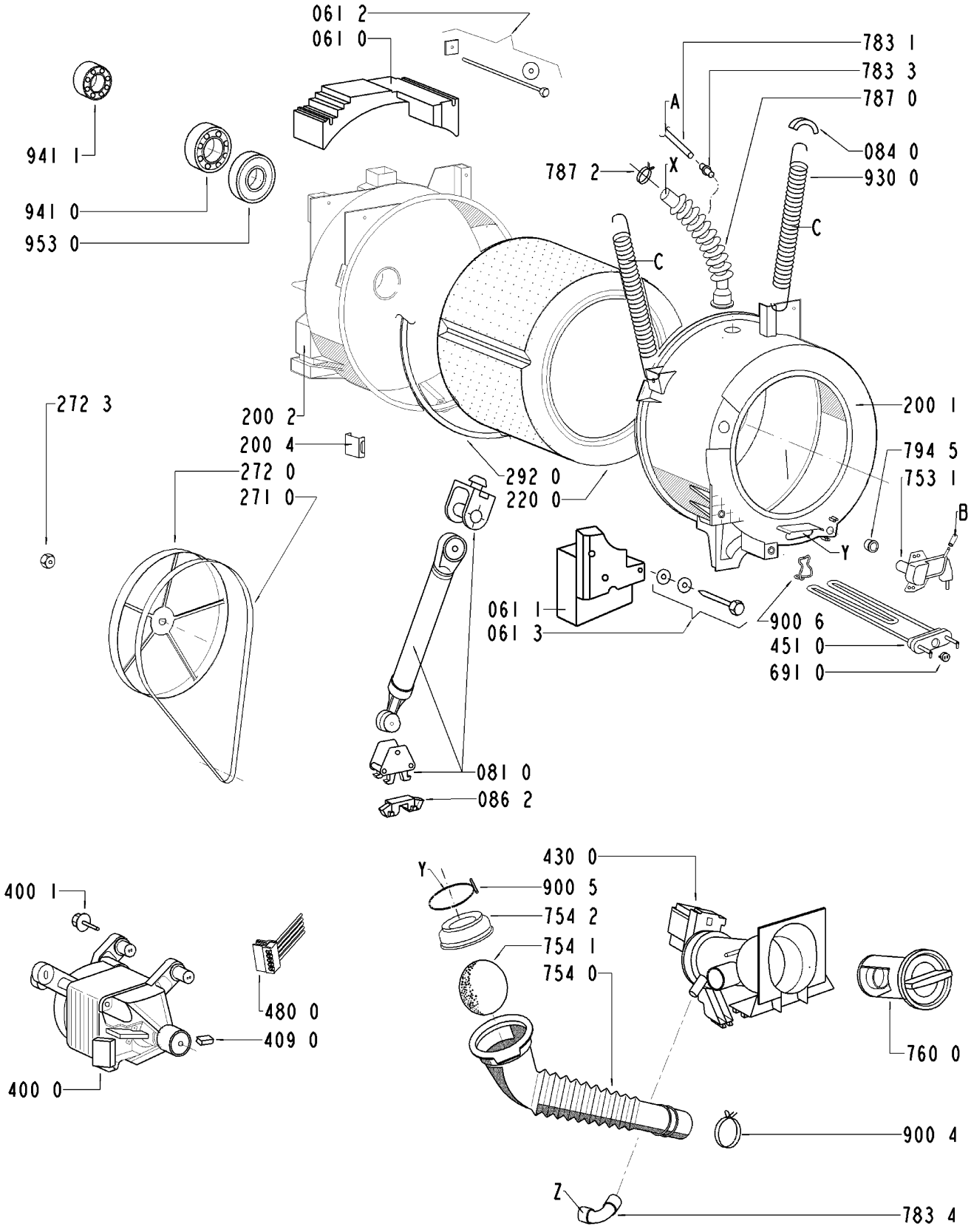

8592 136 10102