G 07
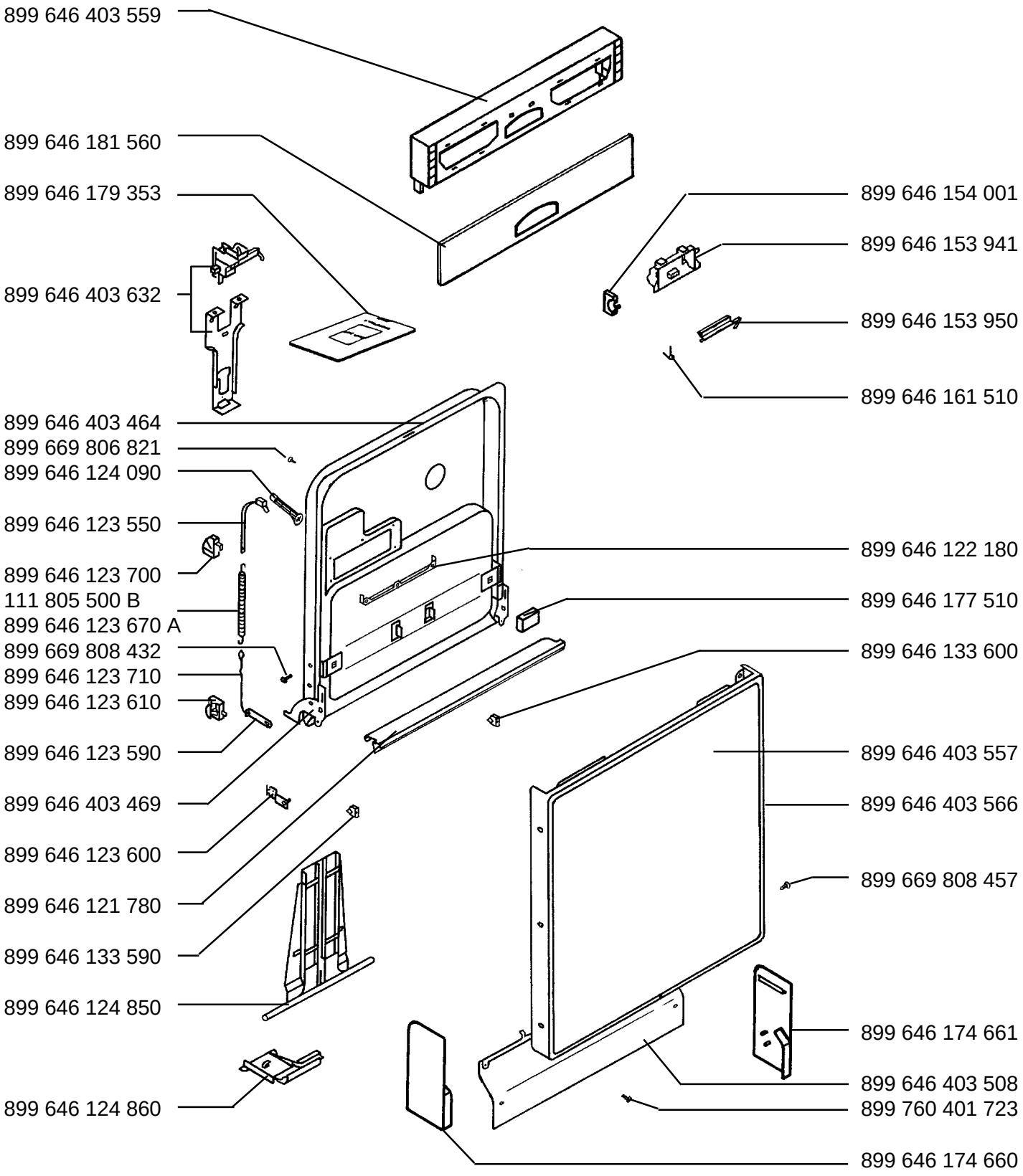
ESF 650 - w	Prod.-Nr. 911 232 186	-IT-
ESF 650 - w	Prod.-Nr. 911 232 186 01	-IT-