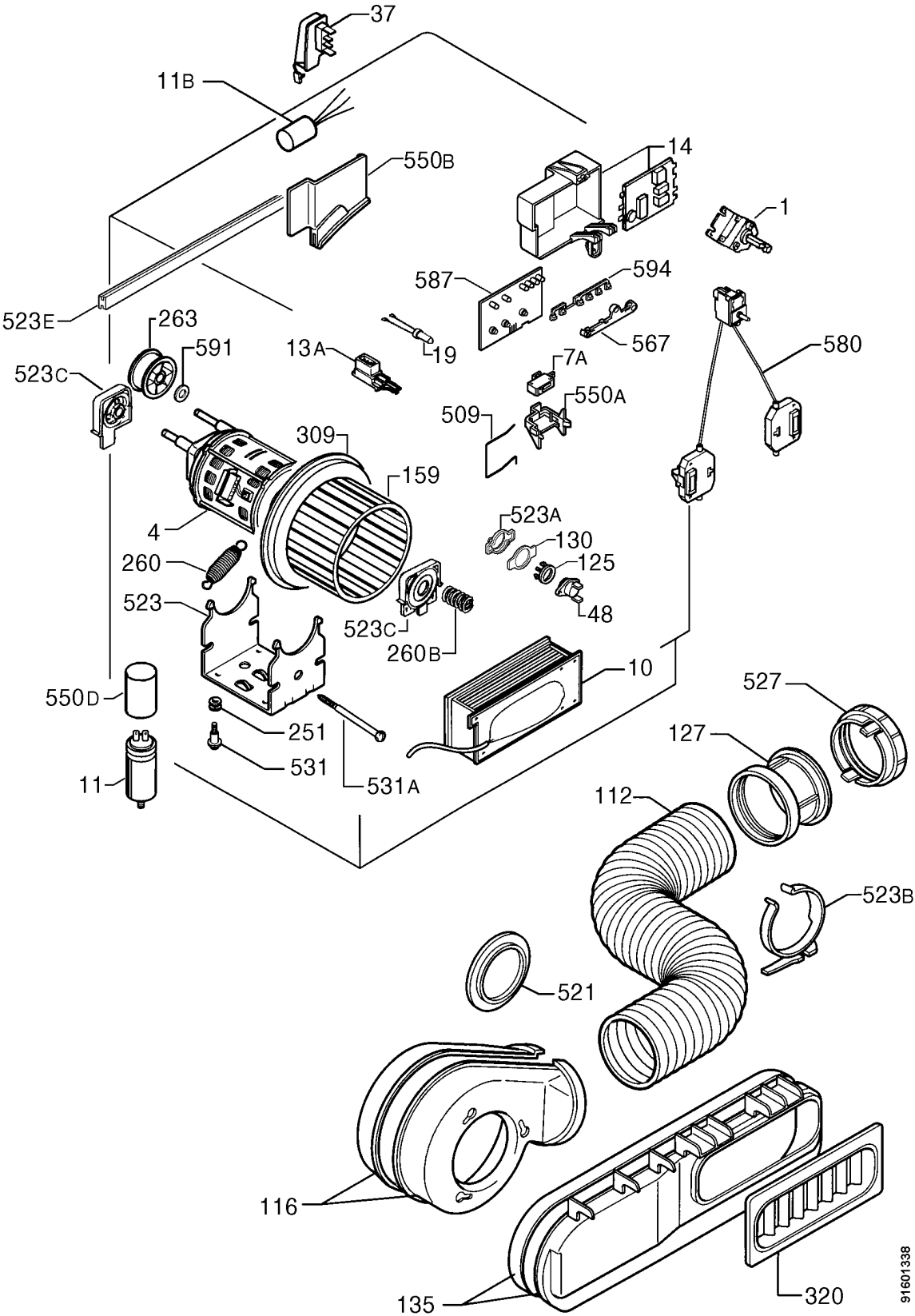
37
11B
550B
14
1
587
594
523E
263
591
13A
19
567
580
523C
7A
550A
509
309
159
4
523A
130
125
260
523
48
523C
260B
10
550D
527
251
127
531
11
531A
112
523B
521
116
135
320
91601338