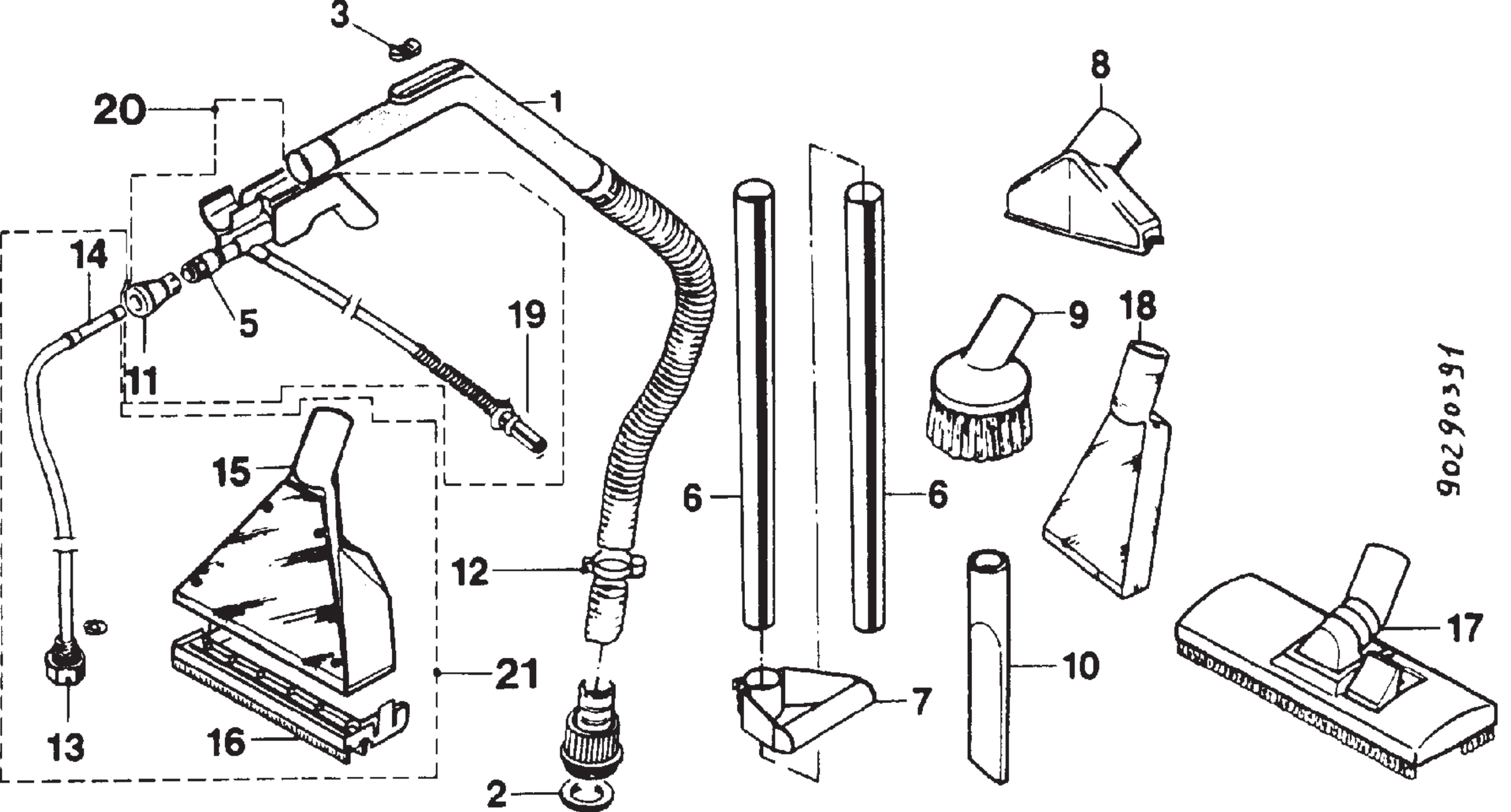
3
20
1
8
14
5
19
9
18
11
15
6
6
12
21
10
17
7
13
16
2
902903391