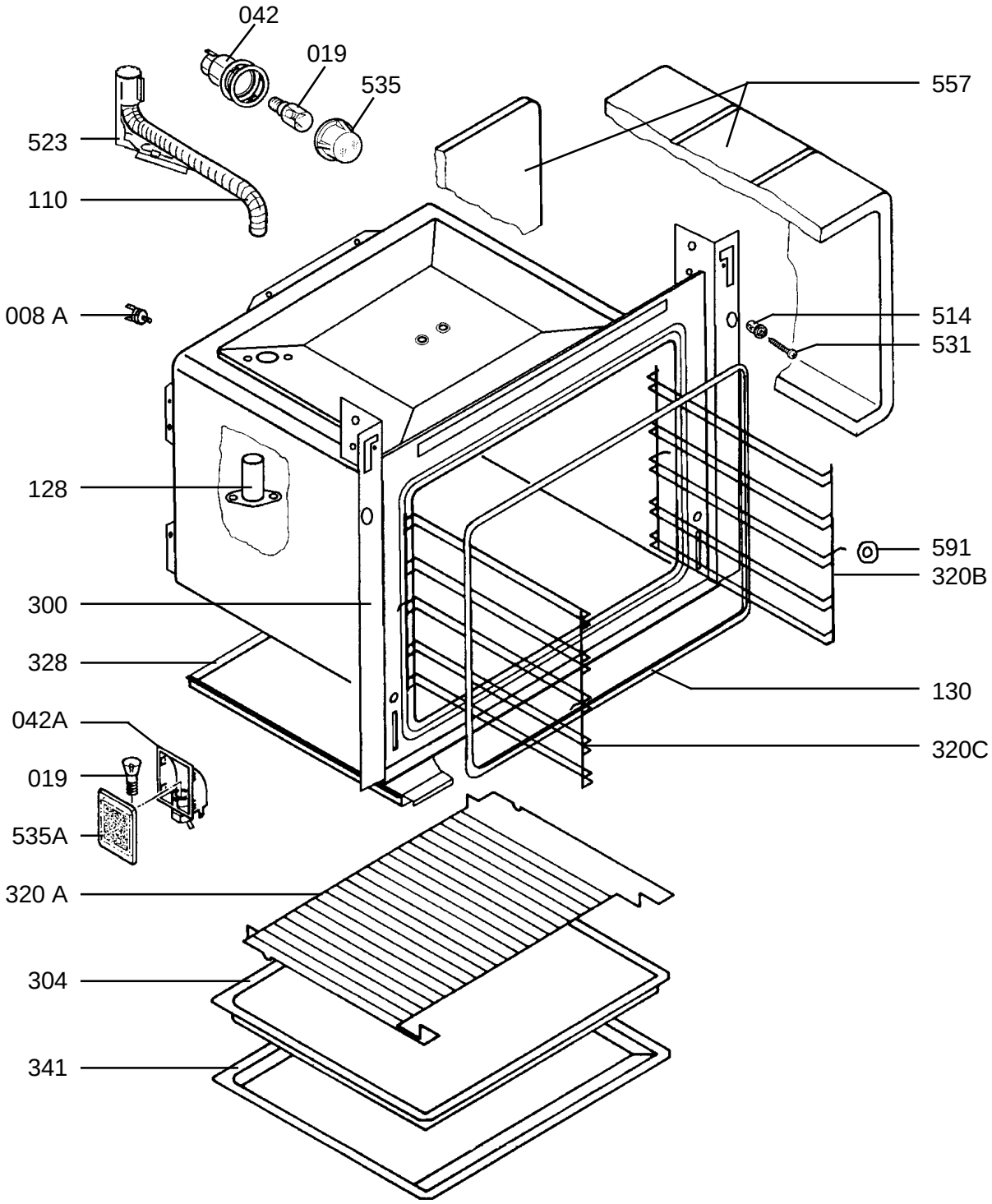

Explosionszeichnungsnummer N2131K08
Number of picture