Gefriertruhe Arctis 4100 GT E-Nr. 625 070 006/ 814

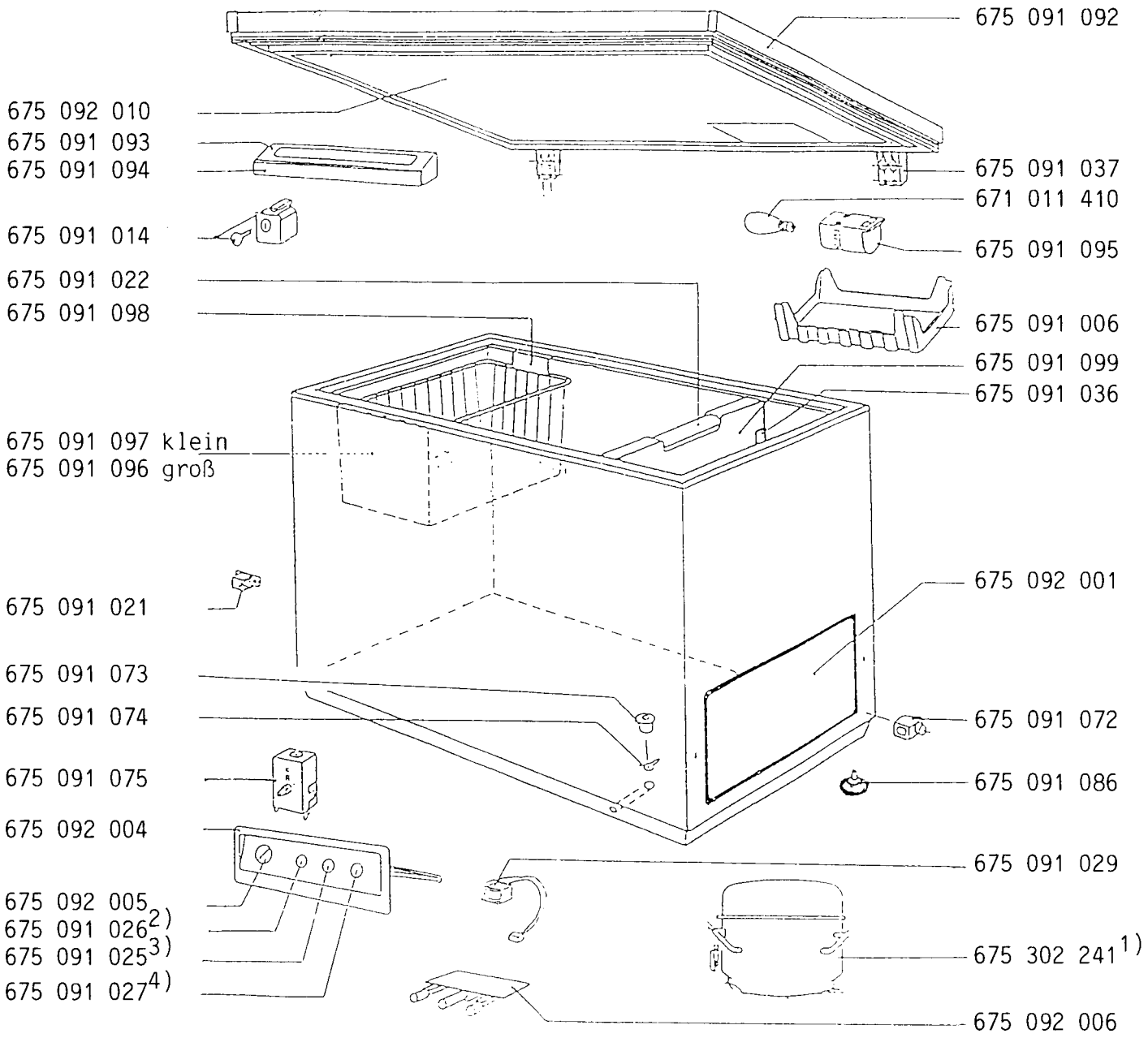

1) Ersatzkompressor A 1118 A
2) Lampe grün
3) Lampe gelb
4) Lampe rot

Teil nicht im Bild
675 092 011 Scharnierendkappe klein
675 092 012 Scharnierendkappe groß
675 114 693 Schlüssel

* Kompressoren mit Einzelteilen siehe Microfiche 290 003 333

Kältemittel : 250 gr. ab 01.04.92 = 210 gr.
Schaltbild : SE 3
Thermostat : GE 1