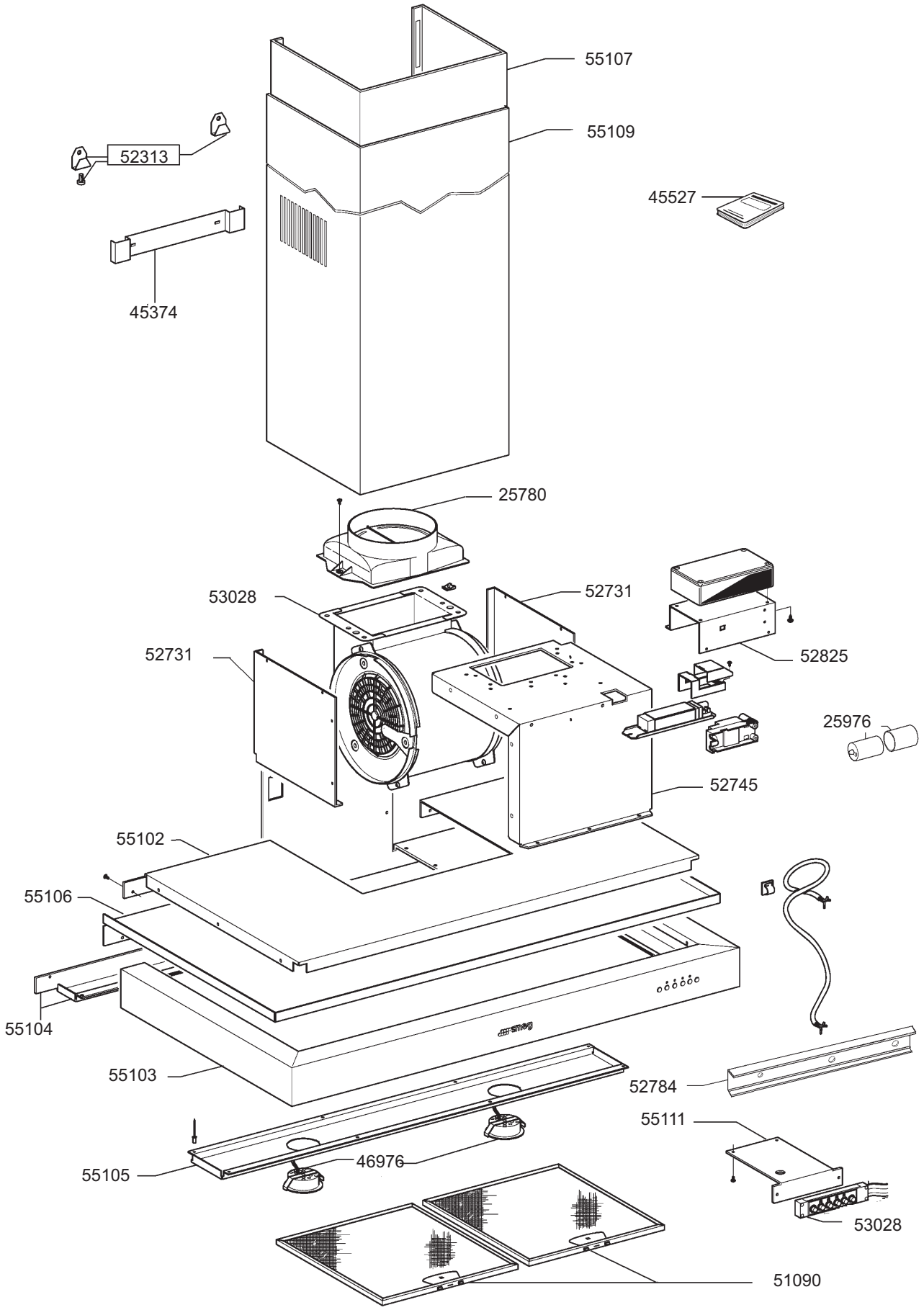

smeg S.p.A
Via Circonvallazione Nord, 36
42016 Guastalla (RE)

FORM. A4

LA RIPRODUZIONE O LA CESSIONE DEL PRESENTE DISEGNO DEVONO ESSERE AUTORIZZATE DALLA "SMEG" SPA
ANY REPRODUCTION OR TRANSFER OF THE PRESENT DRAWING MUST BE AUTHORIZED BY "SMEG" SPA

MODELLO - MODEL	CODICE - ART.NO.	VERSIONE - EDITING
KSE6600XL	880197 - A	01 del 16.12.2002

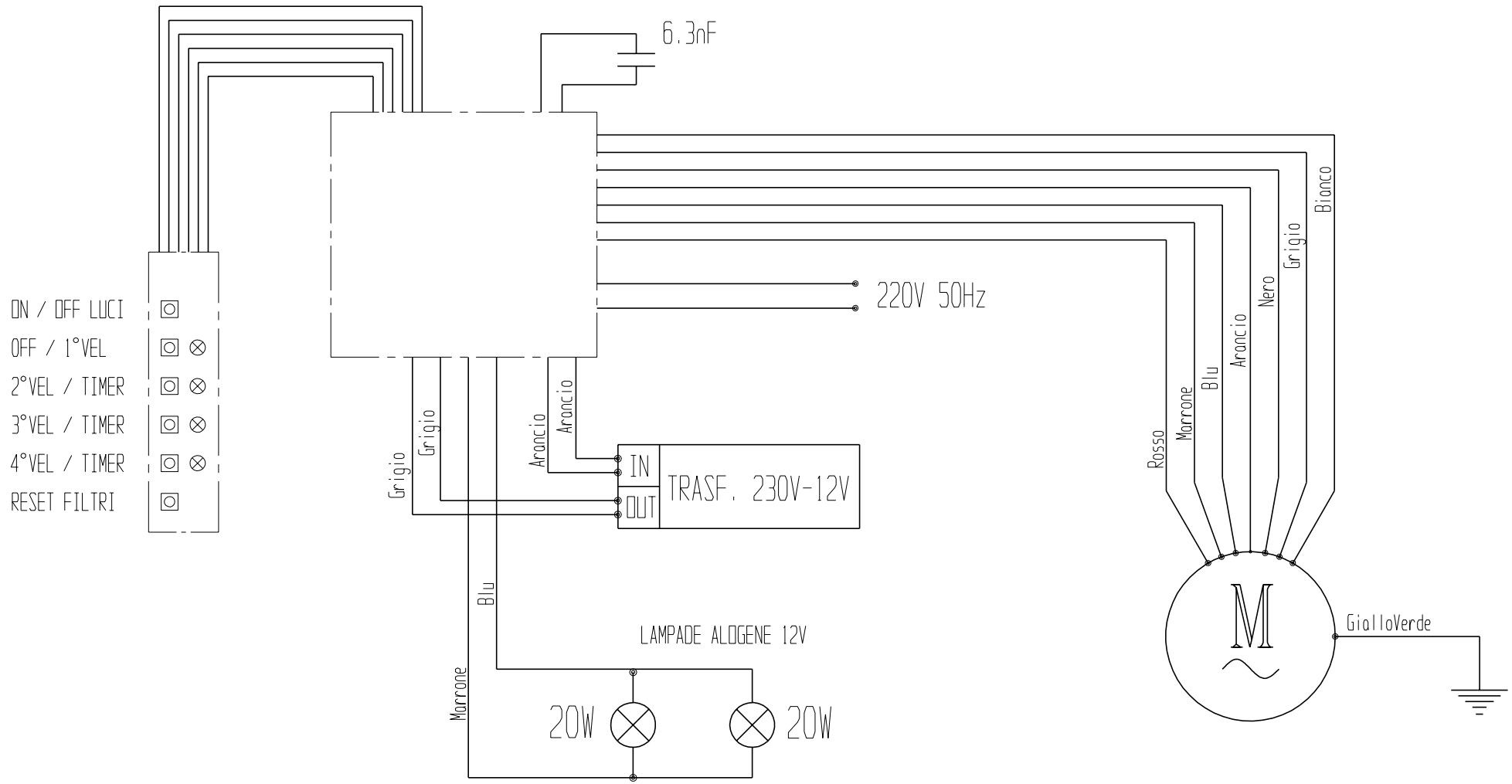
6.3nF
220V 50Hz
ON / OFF LUCI
OFF / 1°VEL
2°VEL / TIMER
3°VEL / TIMER
4°VEL / TIMER
RESET FILTRI
Grigio
Grigio
Arancio
Arancio
IN
OUT
TRASF. 230V-12V
Blu
Marrone
LAMPADE ALOGENE 12V
20W
20W
Rosso
Marrone
Blu
Arancio
Nero
Grigio
Bianco
M
GialloVerde