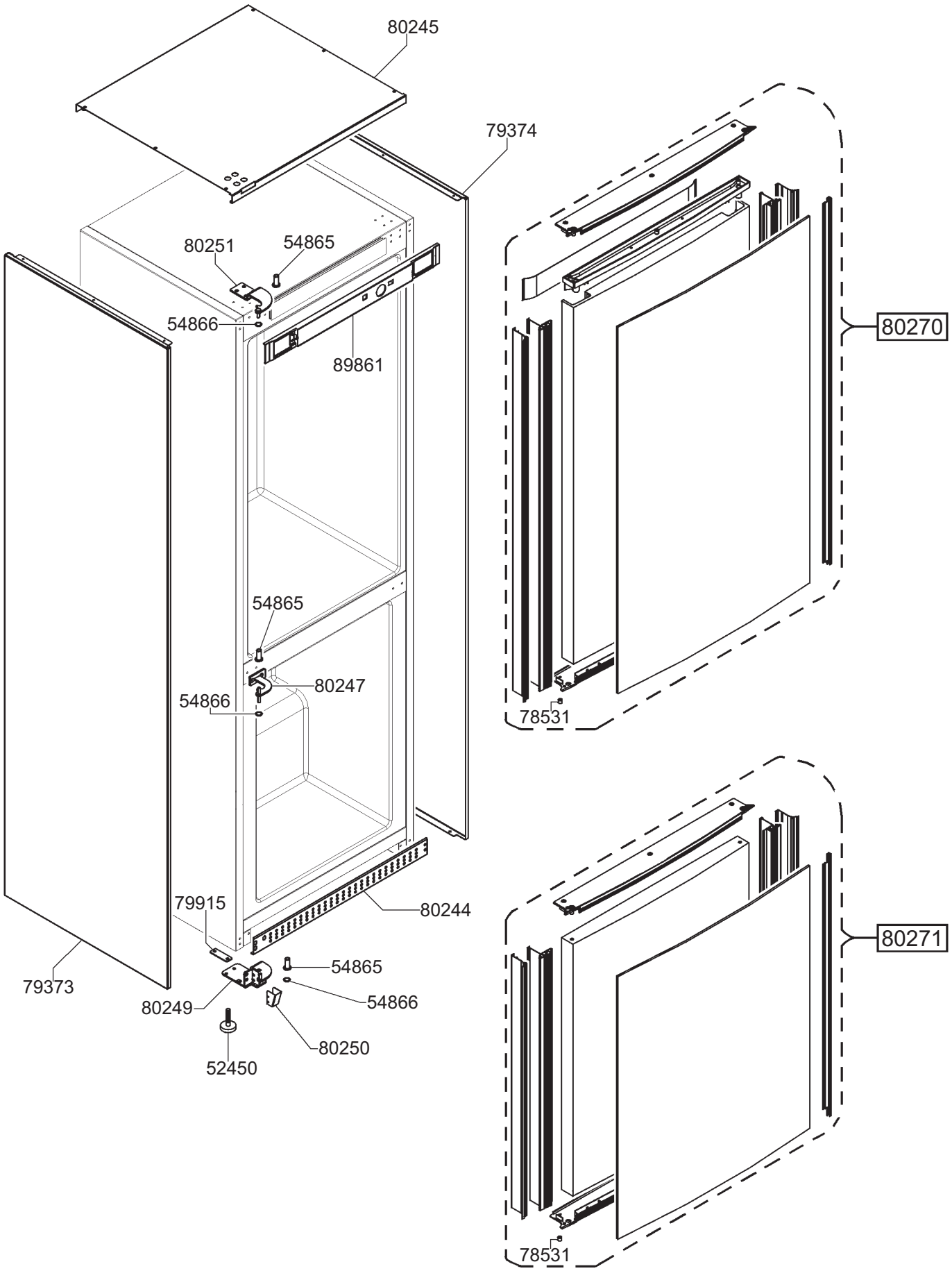

smeg S.p.A	mm FORM. A4	LA RIPRODUZIONE O LA CESSIONE DEL PRESENTE DISEGNO DEVONO ESSERE AUTORIZZATE DALLA "SMEG" SPA ANY REPRODUCTION OR TRANSFER OF THE PRESENT DRAWING MUST BE AUTHORIZED BY "SMEG" SPA	MODELLO - MODEL F32BCVES	CODICE - ART.NO. 751181 - A	VERSIONE - EDITING 01 del 18.12.2008

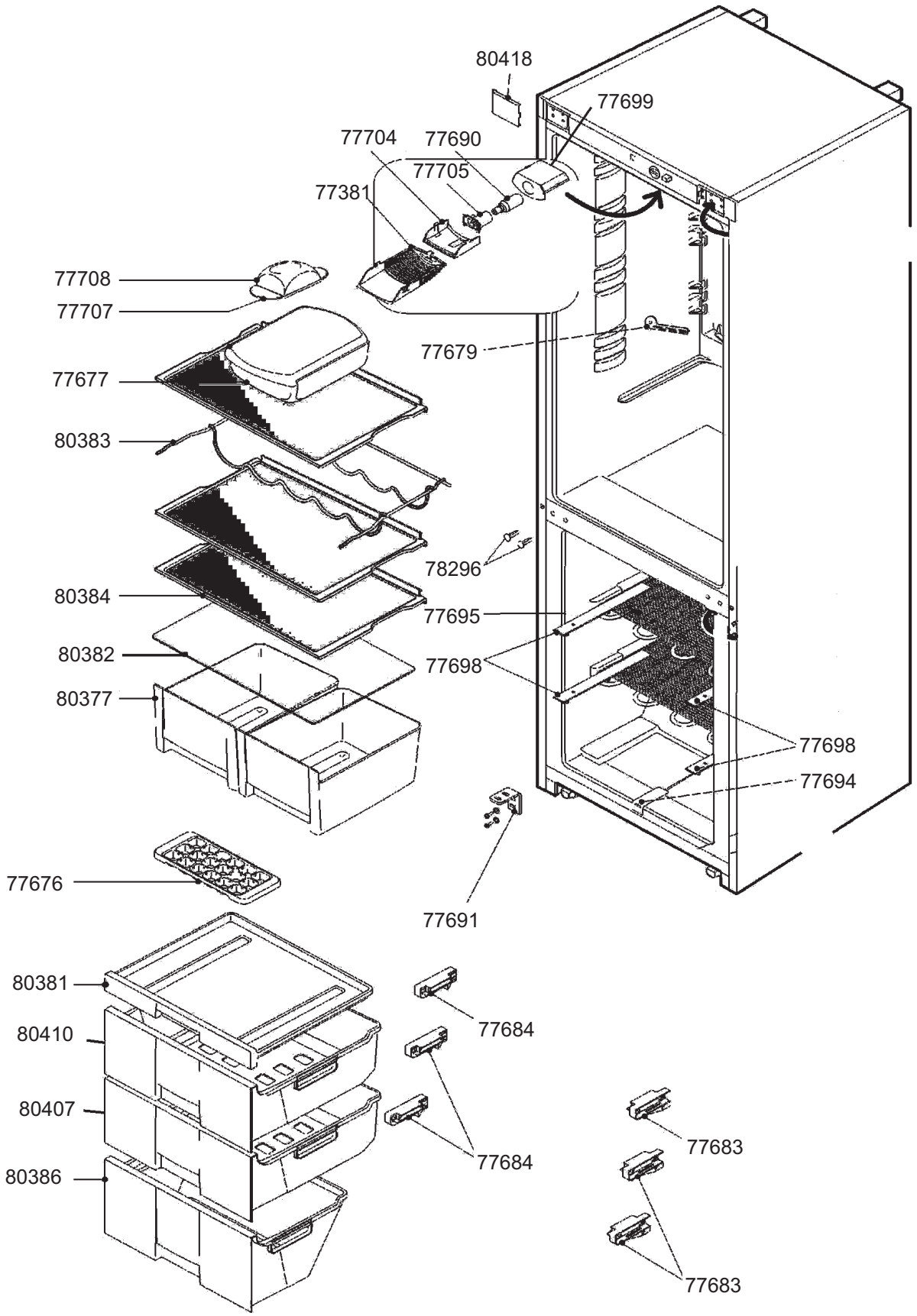
80418
77699
77704
77690
77705
77381
77708
77707
77679
77677
80383
78296
80384
77695
80382
77698
80377
77698
77694
77676
77691
80381
77684
80410
80407
77684
77683
80386
77683

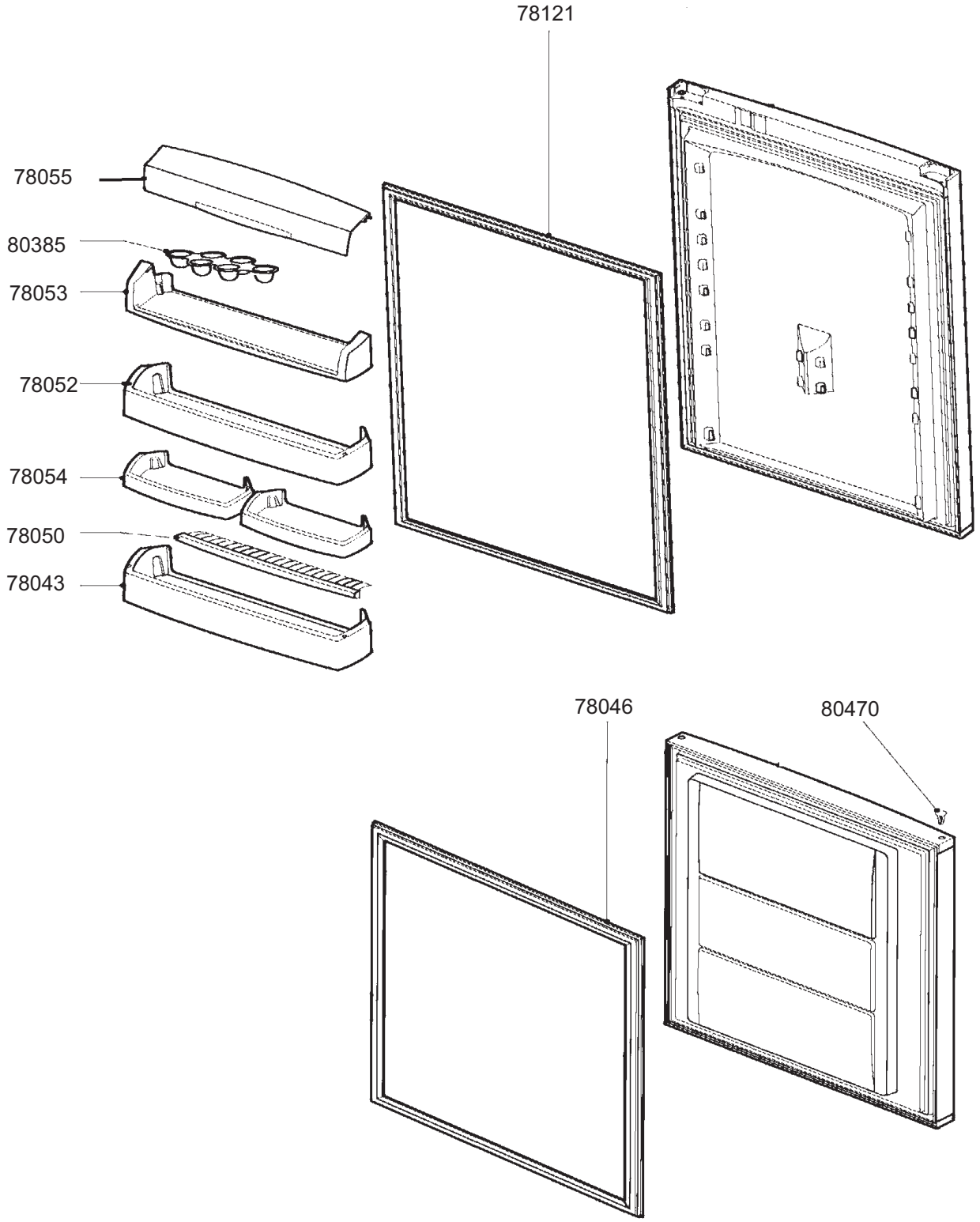

smeg S.p.A	mm FORM. A4	LA RIPRODUZIONE O LA CESSIONE DEL PRESENTE DISEGNO DEVONO ESSERE AUTORIZZATE DALLA "SMEG" SPA ANY REPRODUCTION OR TRANSFER OF THE PRESENT DRAWING MUST BE AUTHORIZED BY "SMEG" SPA	MODELLO - MODEL F32BCVES	CODICE - ART.NO. 751138 - B	VERSIONE - EDITING 01 del 01.12.2008

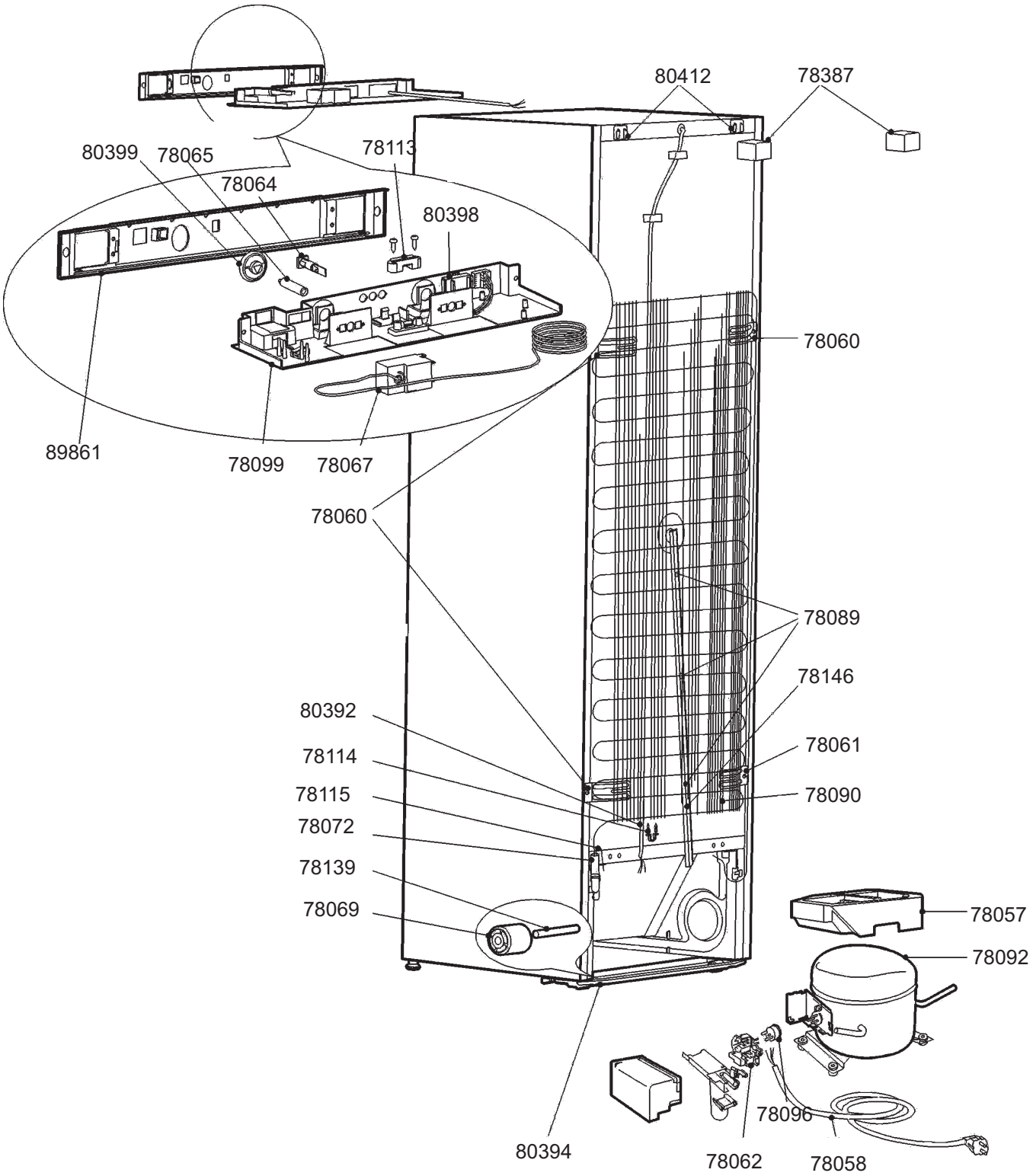

smeg S.p.A	mm FORM. A4	LA RIPRODUZIONE O LA CESSIONE DEL PRESENTE DISEGNO DEVONO ESSERE AUTORIZZATE DALLA "SMEG" SPA ANY REPRODUCTION OR TRANSFER OF THE PRESENT DRAWING MUST BE AUTHORIZED BY "SMEG" SPA	MODELLO - MODEL F32BCVES	CODICE - ART.NO. 751138 - C	VERSIONE - EDITING 01 del 01.12.2008