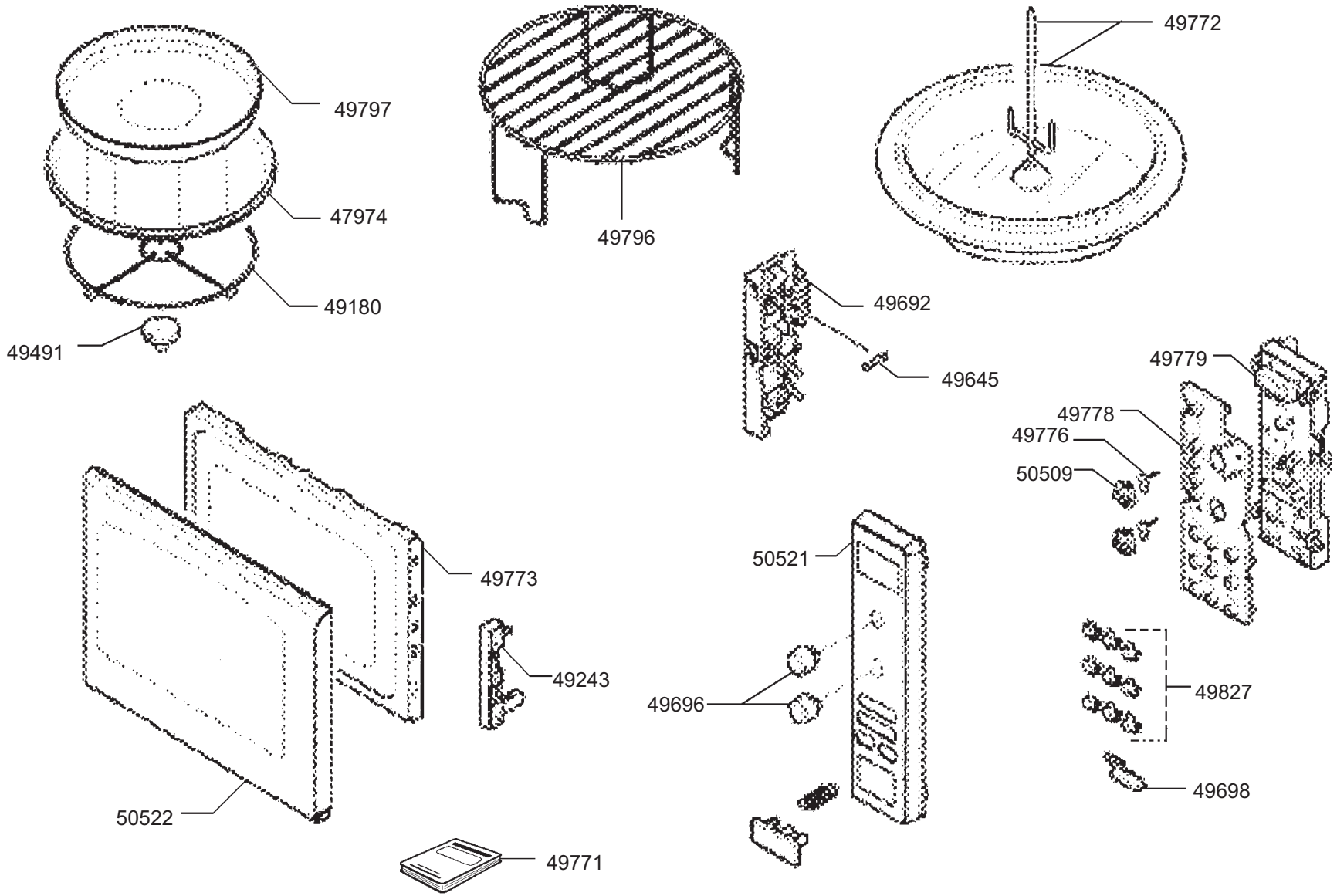

smeg S.p.A Via Circonvallazione Nord, 36 42016 Guastalla (RE)	mm FORM. A4	LA RIPRODUZIONE O LA CESSIONE DEL PRESENTE DISEGNO DEVONO ESSERE AUTORIZZATE DALLA "SMEG" SPA ANY REPRODUCTION OR TRANSFER OF THE PRESENT DRAWING MUST BE AUTHORIZED BY "SMEG" SPA	MODELLO - MODEL FMC24	CODICE - ART.NO. 560075 - A	VERSIONE - EDITING 01 del 13.11.2001

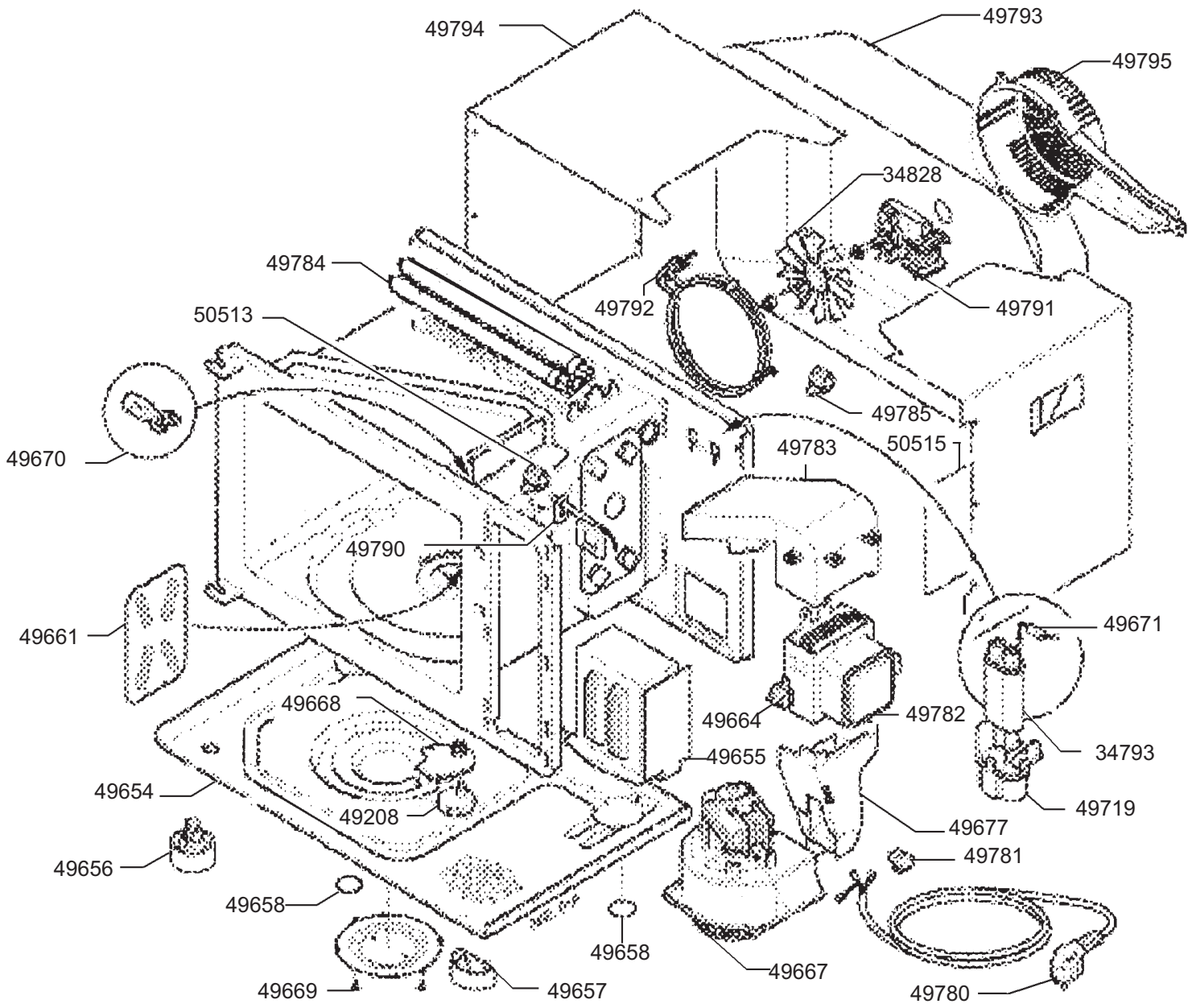
49794
49793
49795
34828
49784
49792
49791
50513
49785
49670
49783
50515
49790
49661
49671
49668
49664
49782
34793
49655
49654
49719
49208
49677
49656
49781
49658
49658
49667
49669
49657
49780