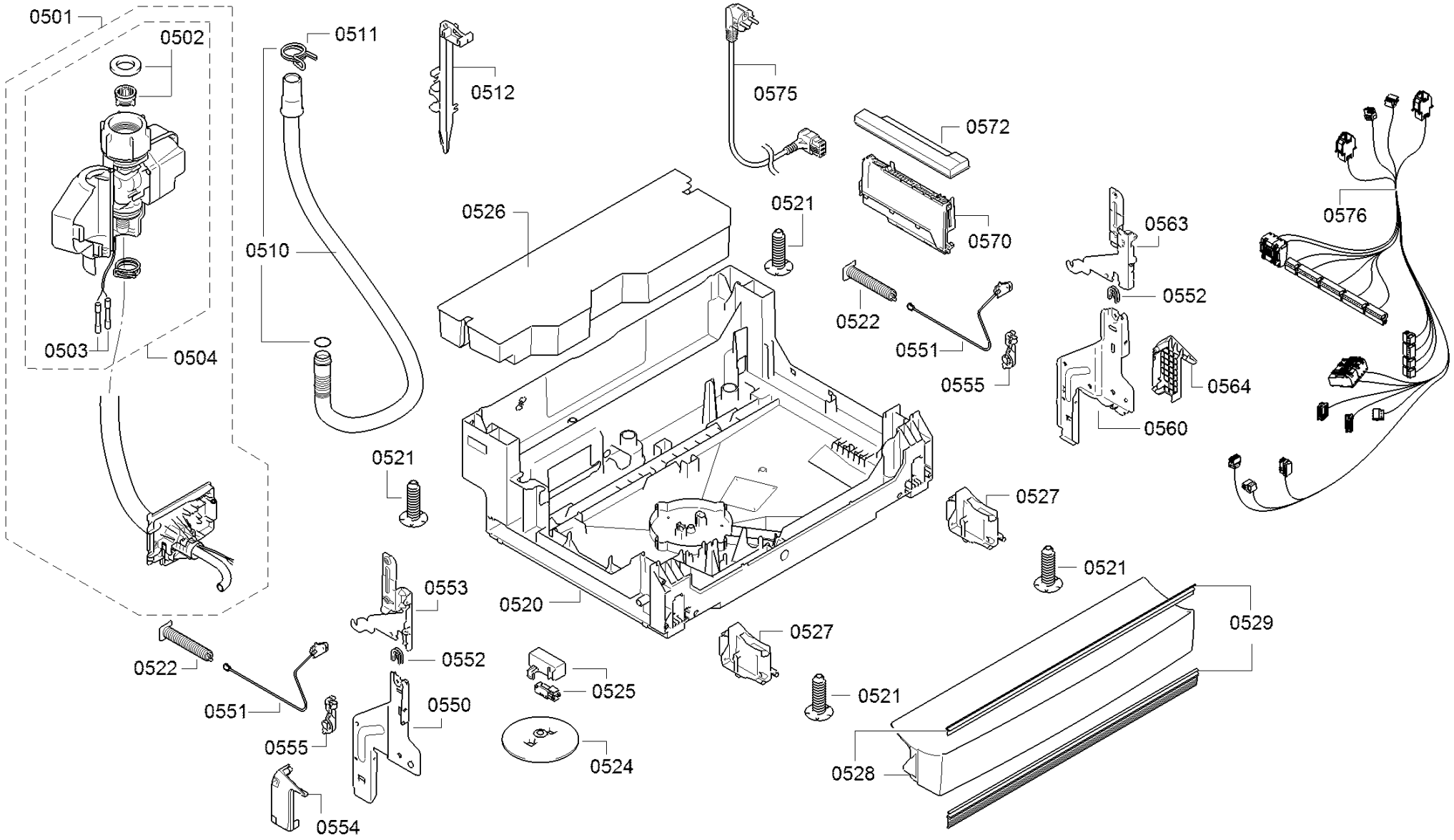
0501
0502
0511
0512
0575
0572
0570
0526
0521
0510
0563
0576
0552
0522
0551
0555
0564
0560
0503
0504
0521
0527
0521
0553
0520
0529
0527
0522
0552
0525
0551
0550
0521
0555
0524
0528
0554