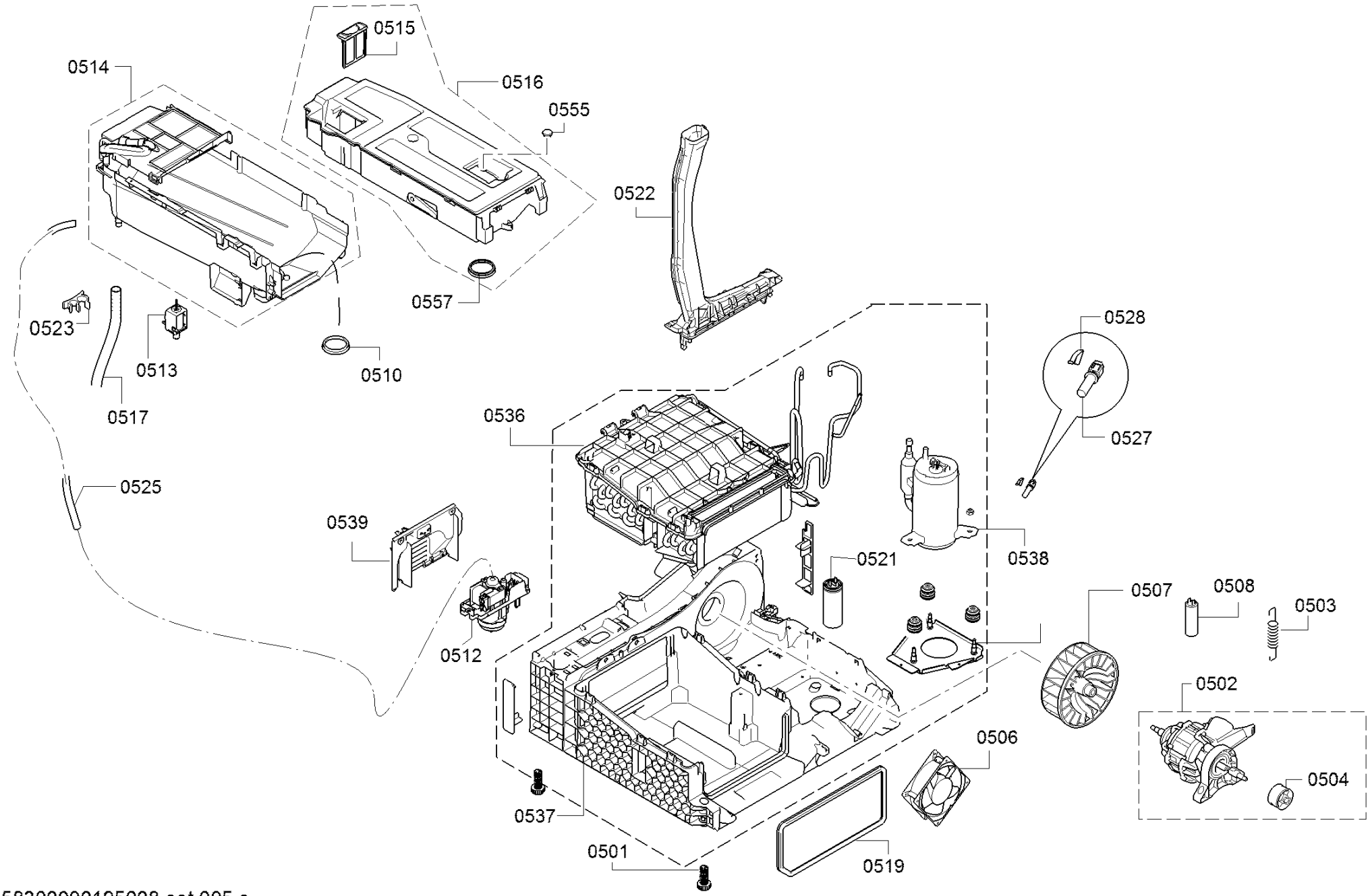
0515
0514
0516
0555
0522
0557
0523
0513
0510
0517
0528
0527
0536
0525
0539
0521
0538
0507
0508
0503
0512
0502
0506
0504
0537
0501
0519