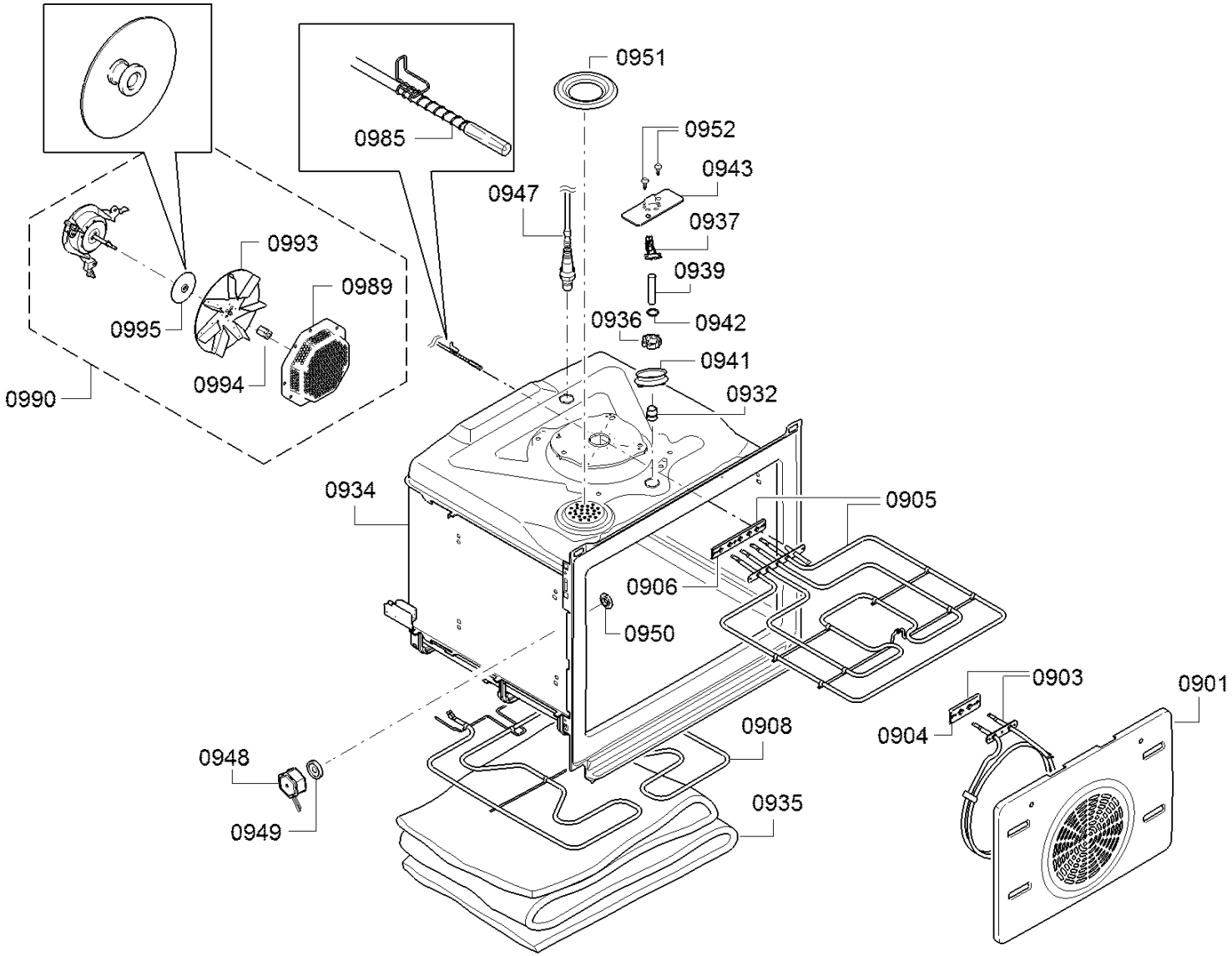
0951
0952
0943
0985
0947
0937
0993
0939
0989
0936
0942
0995
0941
0994
0932
0990
0934
0905
0906
0950
0903
0901
0904
0908
0948
0935
0949