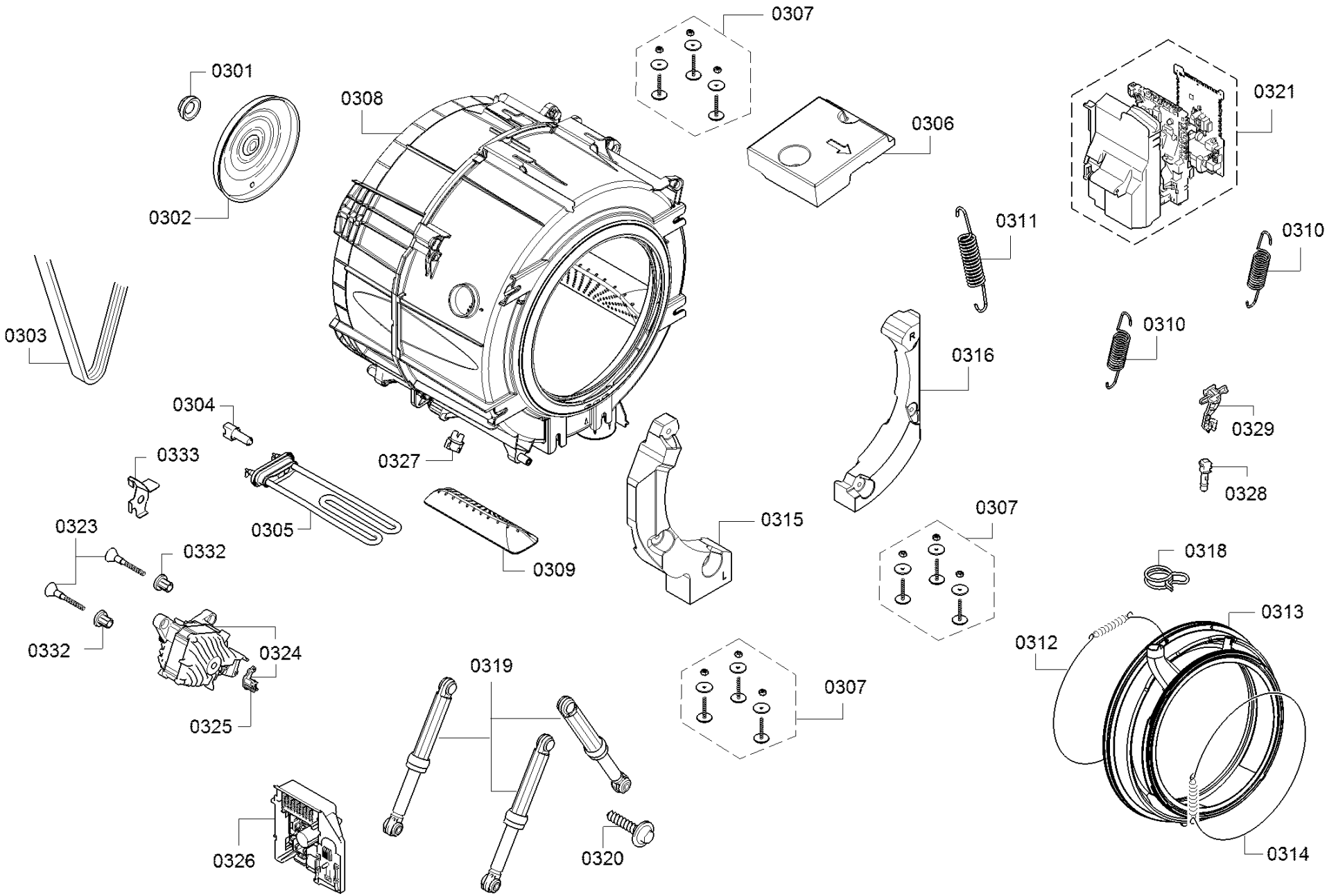
0307
0301
0308
0306
0321
0302
0311
0310
0303
0310
0316
0304
0329
0333
0327
0328
0307
0323
0305
0315
0332
0309
0318
0313
0332
0324
0312
0319
0307
0325
0326
0320
0314