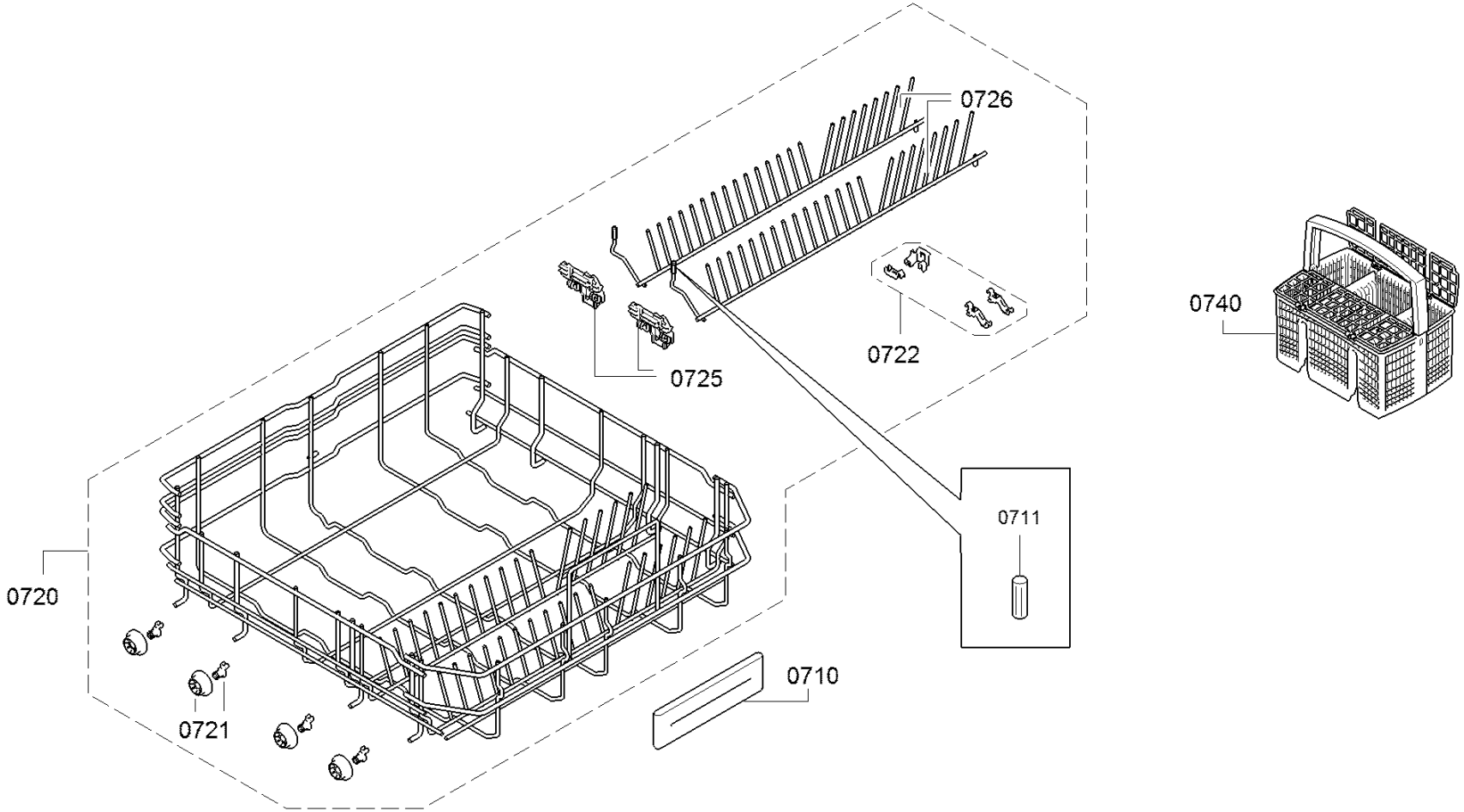
0726
0740
0722
0725
0711
0720
0710
0721