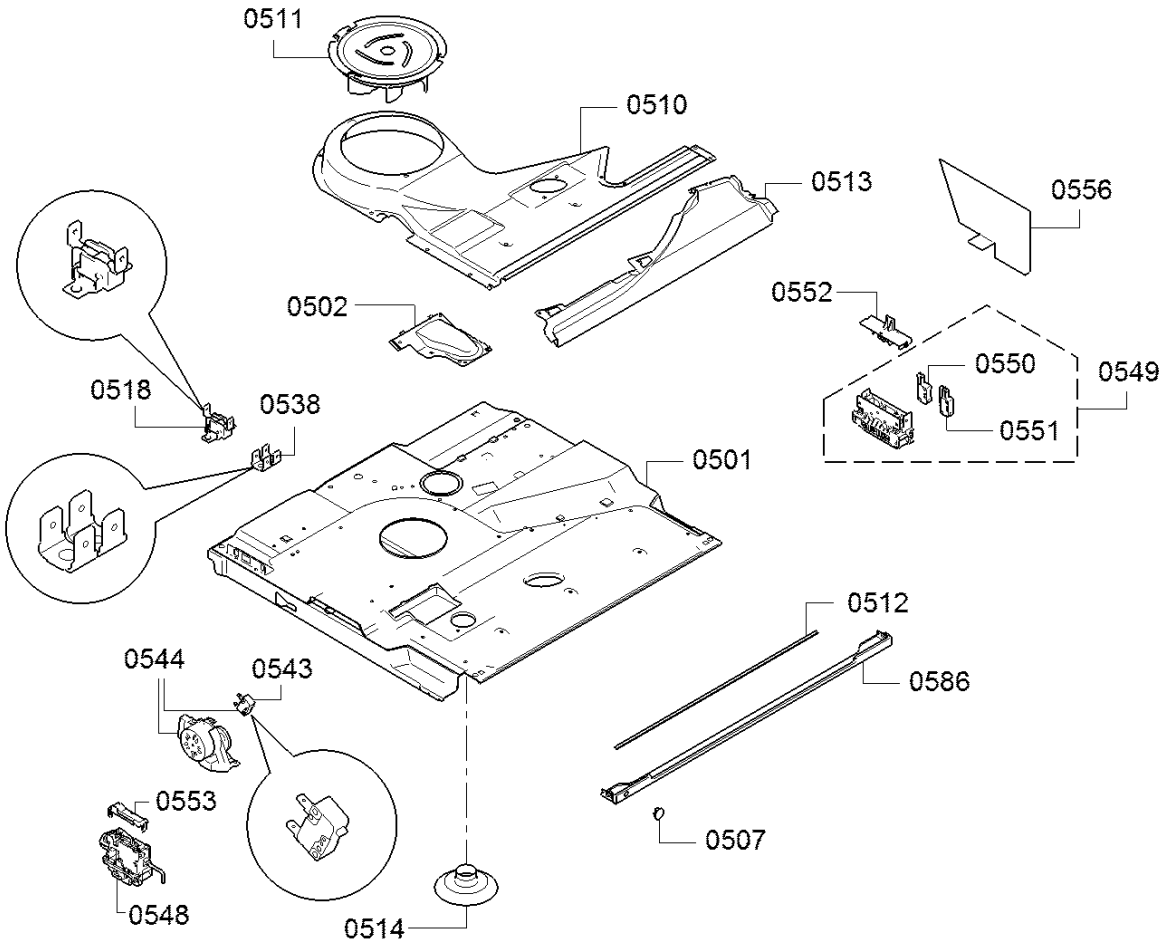
0511
0510
0513
0556
0552
0502
0550
0549
0518
0538
0551
0501
0512
0544
0543
0586
0553
0507
0548
0514