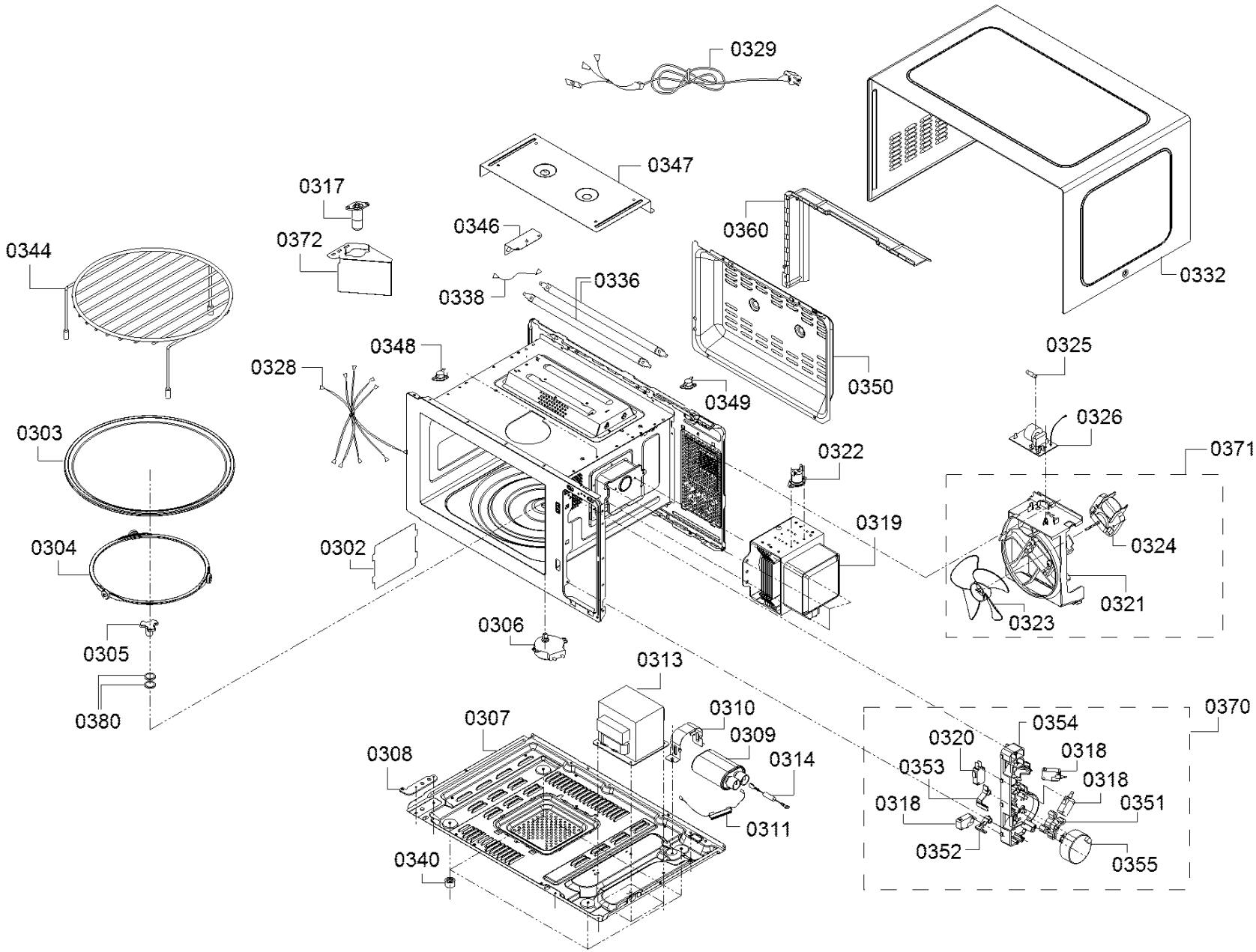
0329
0347
0317
0346
0372
0360
0332
0344
0338
0336
0348
0328
0350
0349
0325
0326
0303
0322
0371
0319
0324
0304
0302
0321
0323
0306
0305
0313
0380
0310
0370
0307
0309
0354
0320
0318
0308
0314
0353
0318
0318
0351
0311
0352
0355
0340