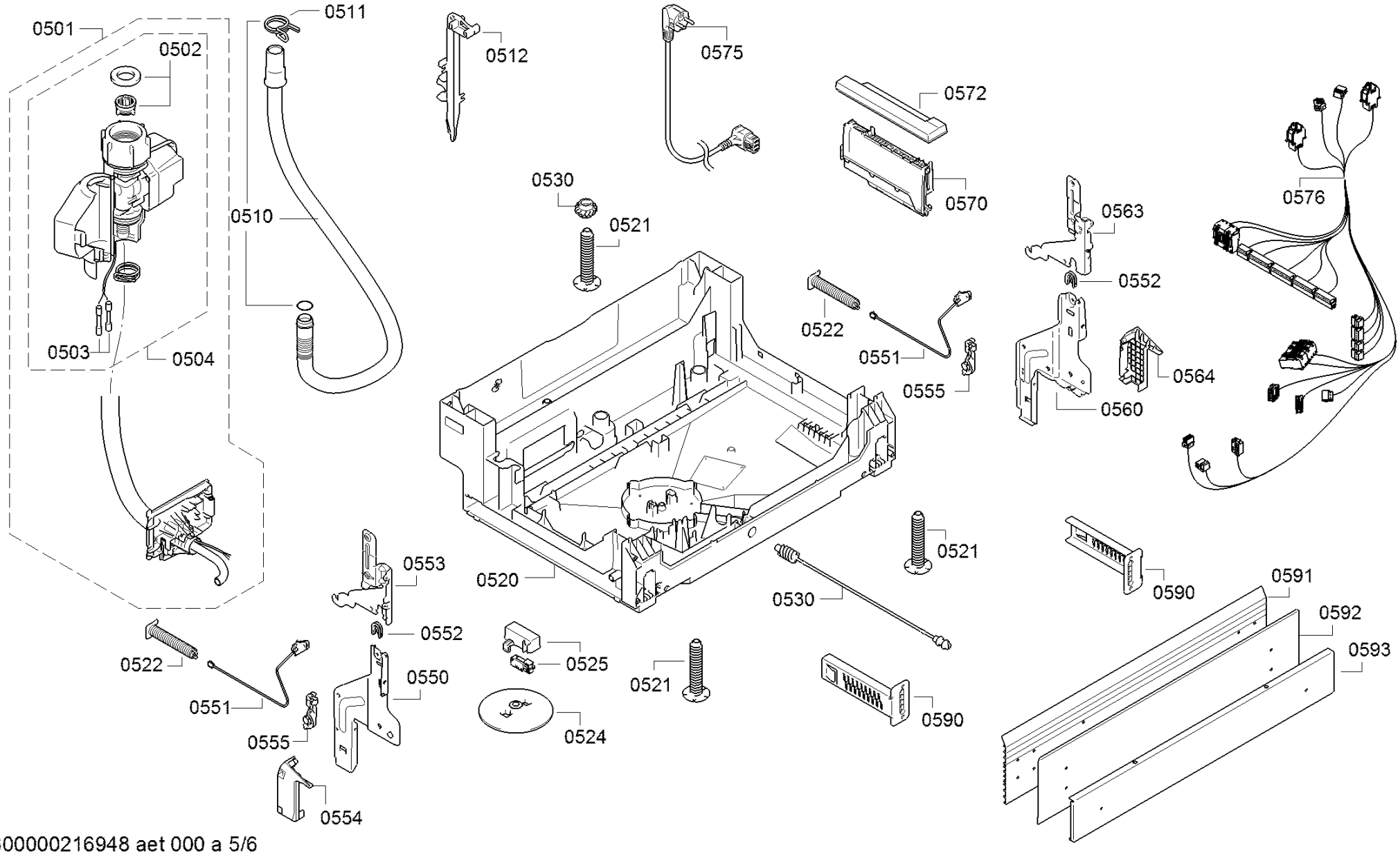
0501
0502
0511
0512
0575
0572
0570
0530
0521
0510
0563
0576
0552
0522
0551
0555
0564
0560
0503
0504
0520
0521
0553
0530
0590
0591
0592
0593
0552
0522
0525
0550
0521
0551
0555
0524
0590
0554