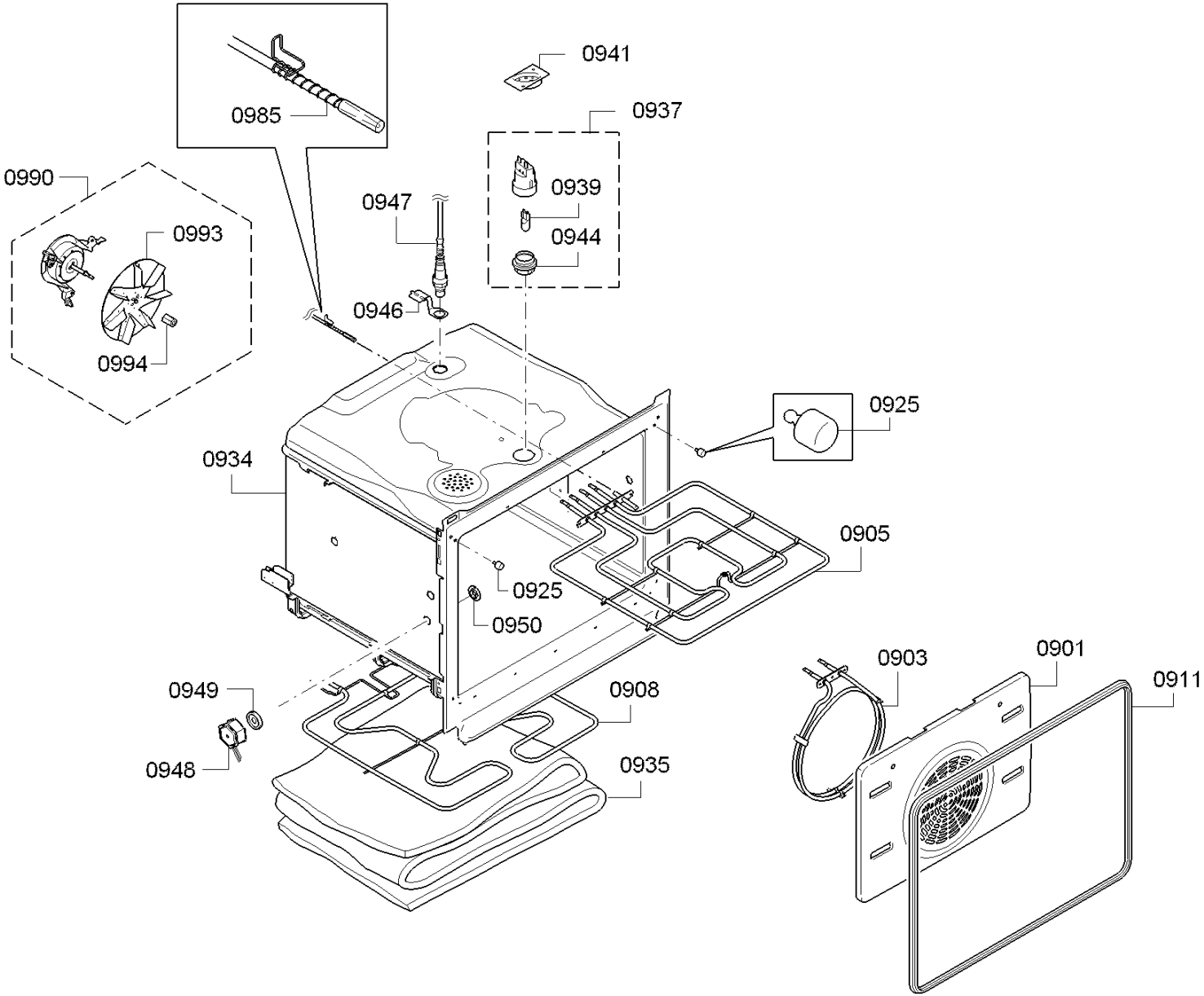
0941
0937
0985
0990
0939
0947
0993
0944
0946
0994
0925
0934
0905
0925
0950
0903
0901
0911
0949
0908
0948
0935