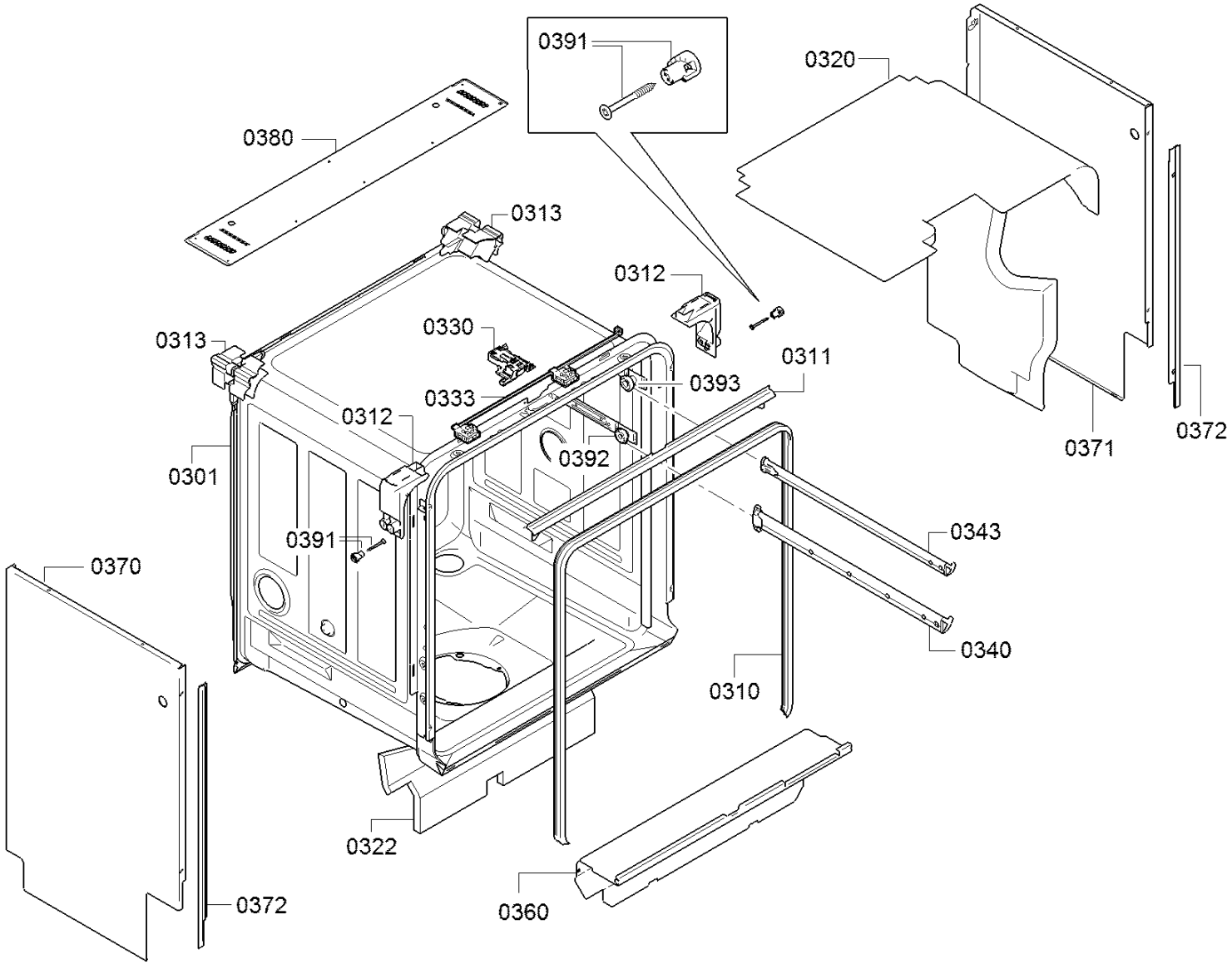
0391
0320
0380
0313
0312
0330
0313
0311
0393
0333
0312
0392
0371
0372
0301
0391
0343
0370
0340
0310
0322
0372
0360