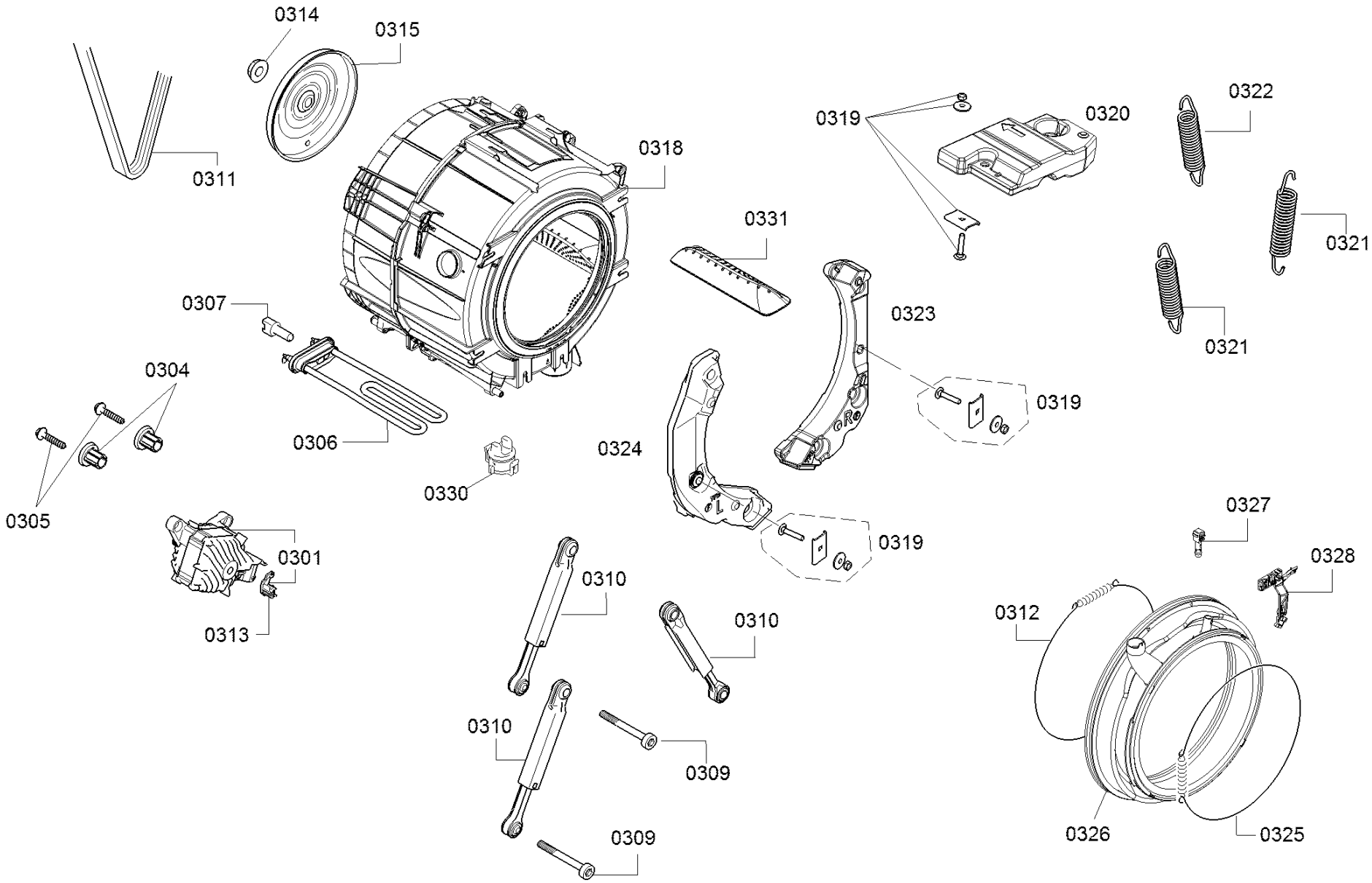
0314
0315
0311
0318
0319
0320
0322
0321
0331
0323
0321
0307
0304
0306
0319
0324
0330
0305
0301
0313
0319
0327
0328
0310
0312
0310
0310
0309
0309
0326
0325