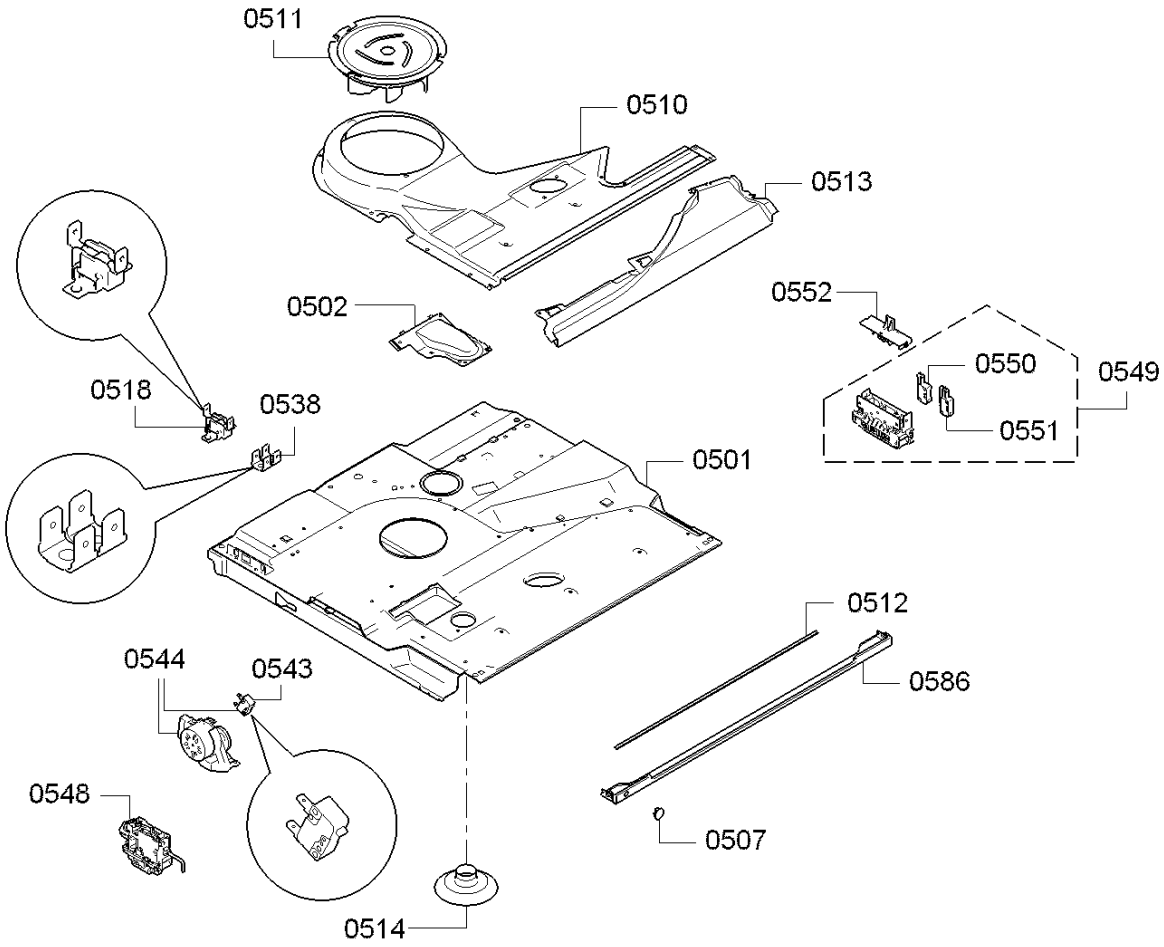
0511
0510
0513
0502
0552
0550
0549
0551
0518
0538
0501
0512
0586
0544
0543
0548
0507
0514