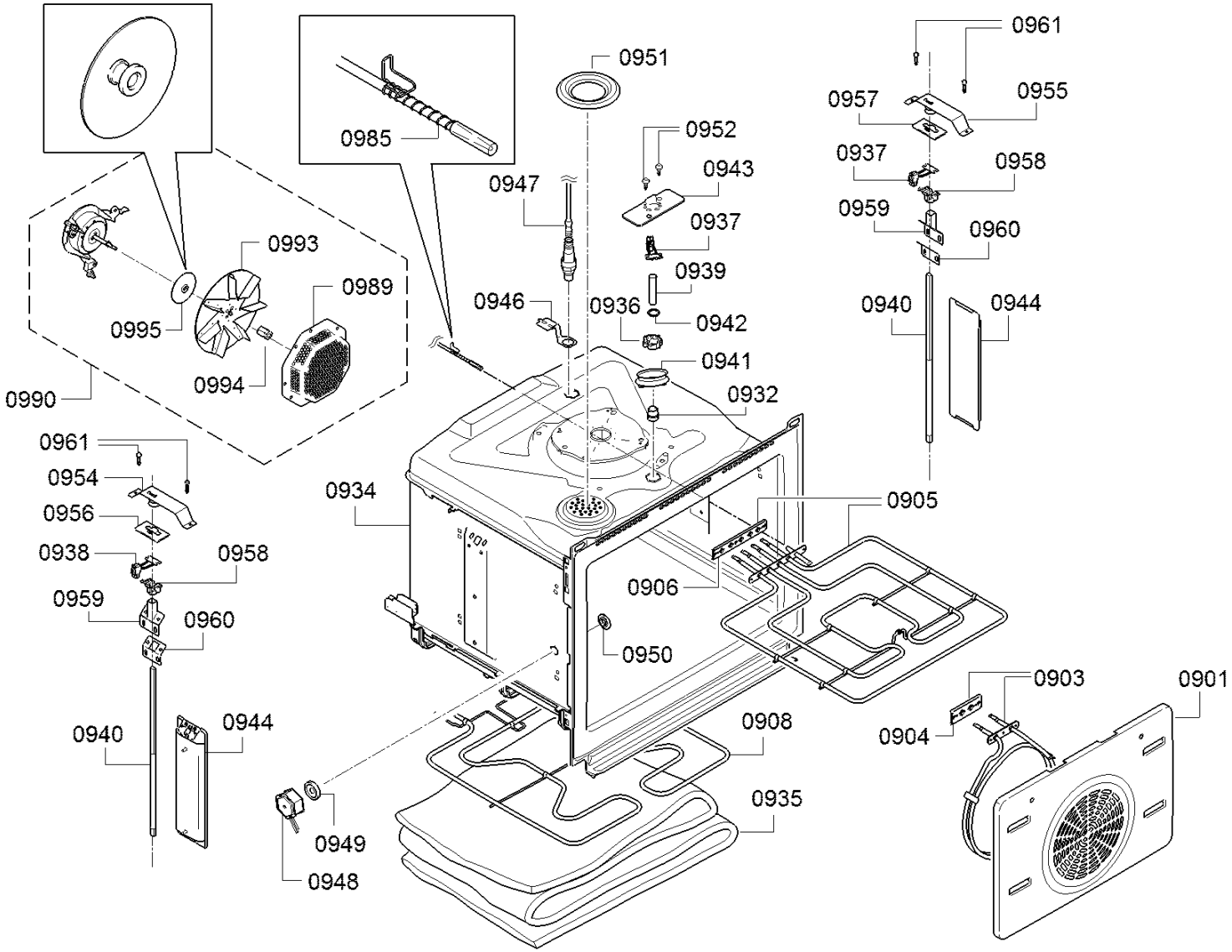
0961
0951
0957
0955
0985
0952
0943
0937
0958
0947
0959
0937
0960
0993
0939
0989
0946
0936
0942
0940
0944
0995
0941
0994
0932
0990
0961
0954
0934
0905
0956
0938
0958
0906
0959
0960
0950
0903
0901
0940
0944
0908
0904
0935
0949
0948