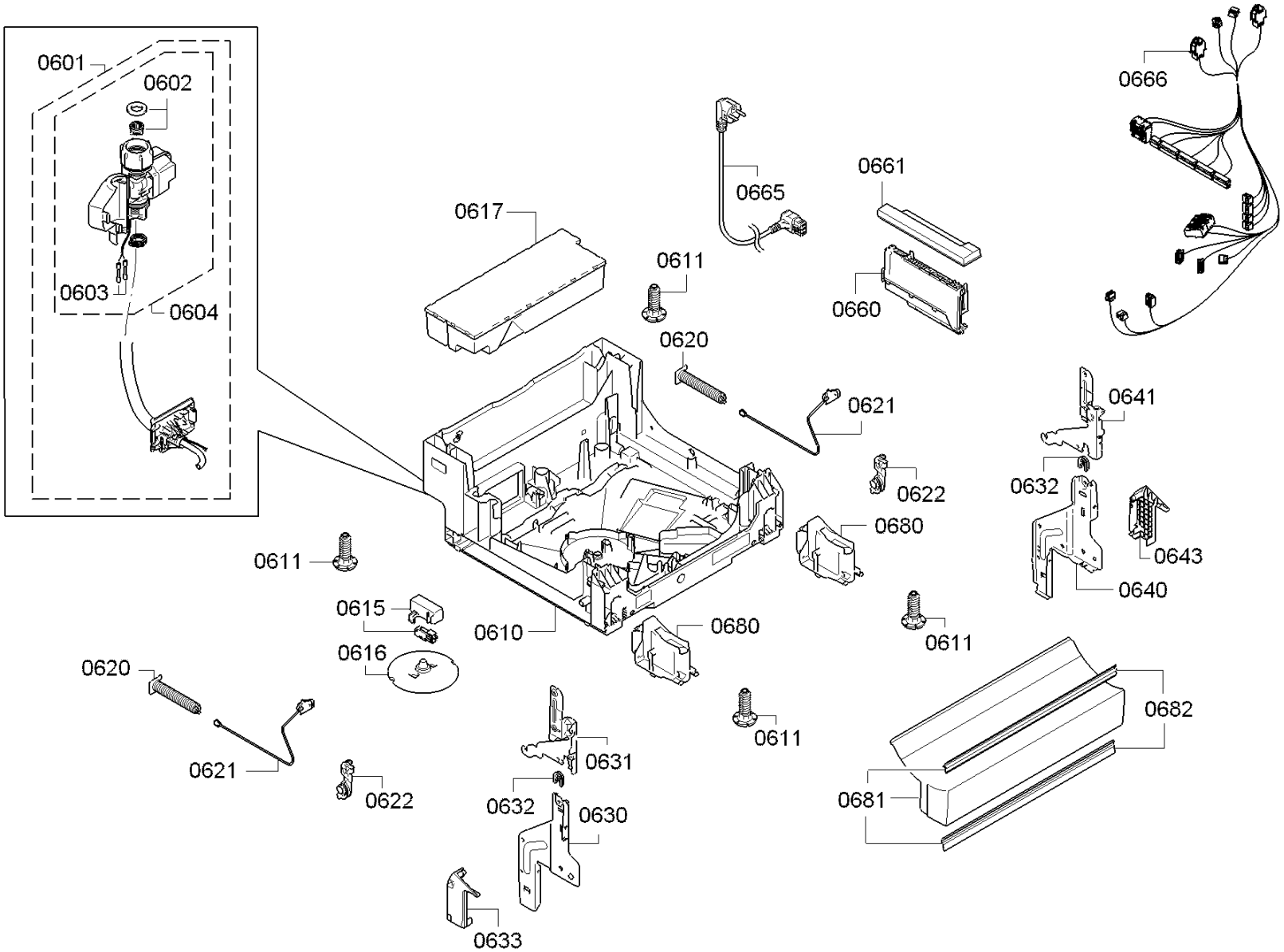
0601
0602
0603
0604
0617
0611
0665
0661
0660
0666
0620
0621
0641
0622
0632
0680
0643
0640
0611
0615
0610
0680
0611
0616
0620
0682
0611
0631
0621
0622
0632
0630
0681
0633