0296

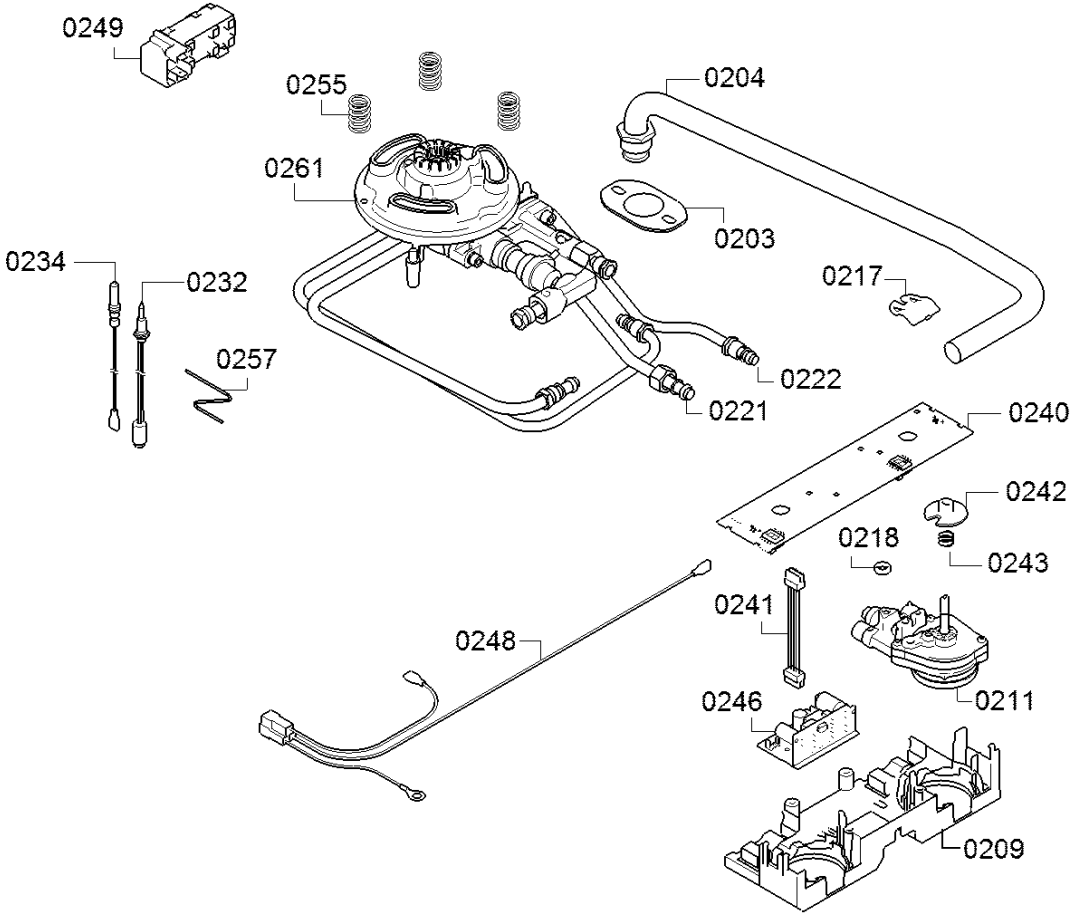
0249
0255
0204
0261
0203
0234
0232
0217
0257
0222
0221
0240
0242
0218
0243
0241
0248
0211
0246
0209