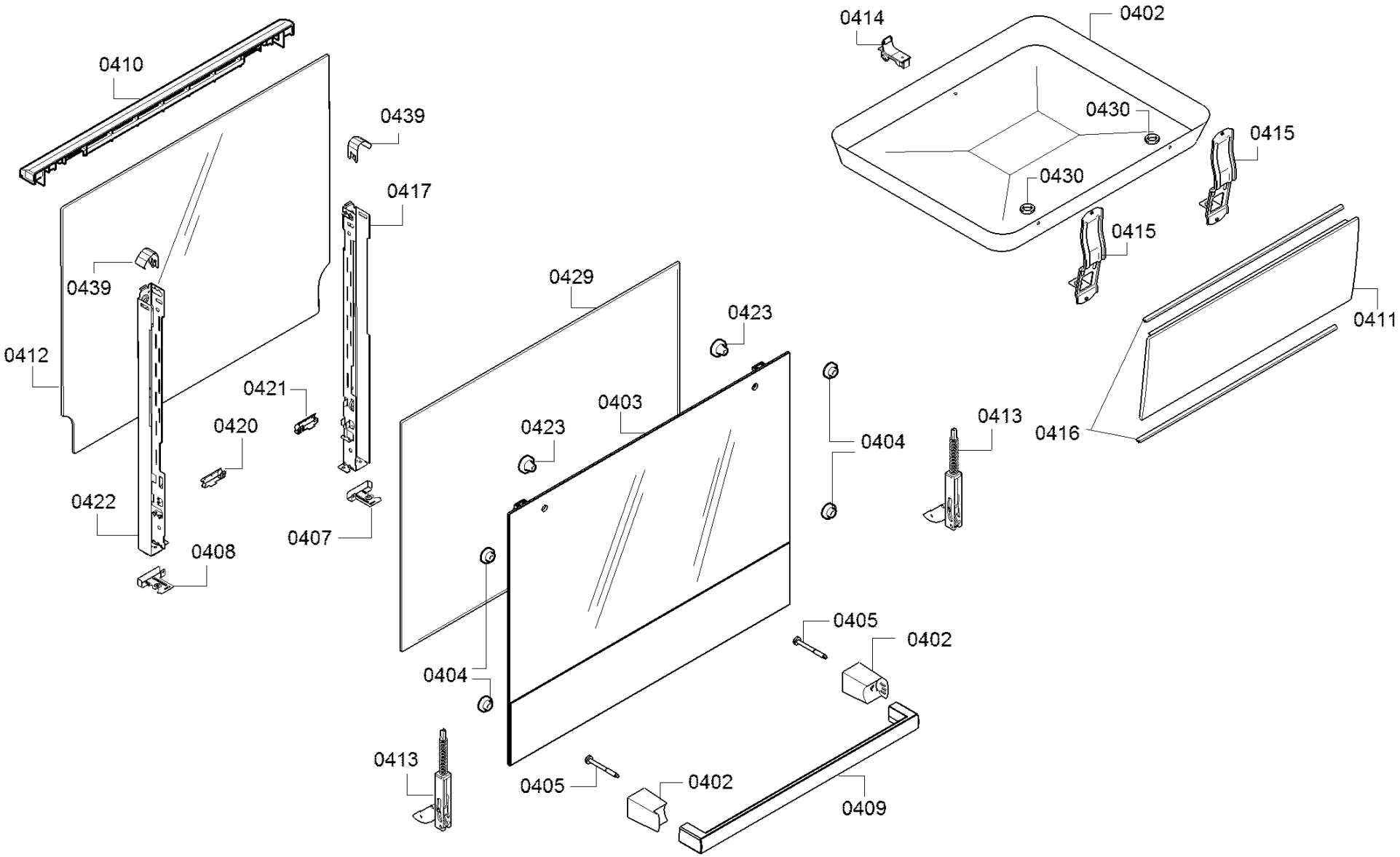
0410
0439
0417
0439
0412
0421
0420
0422
0408
0407
0429
0423
0423
0403
0404
0404
0405
0402
0413
0405
0402
0409
0414
0402
0430
0430
0415
0415
0411
0416
0413